2023
pinarello.es

DOGMA
PINARELLO
PINARELLO
P ZERO
P ZERO
SL
SL
DURA-ACE

ÍNDICE

ROAD
- DOGMA F 12
- DOGMA F ZAPATA 32
- PINARELLO F 36
- PINARELLO X 42
- PARIS 48
- ANGLIRU 56
- RAZHA 64

GRAVEL
- GREVIL F 70
- GRANGER X 80

E-BIKE
- NYTRO E9 ROAD 94
- NYTRO E7 ROAD 100
- NYTRO E5 ROAD 106
- NYTRO E5 GRAVEL 110
- NYTRO ROADSTAR 116
- NYTRO GRINTA 122
- NYTRO URBANIST 128

CICLOCROSS
- CROSSISTA F 136

CRONO
- BOLIDE F TT 142

TRIATHLON
- BOLIDE TR 146

PISTA
- MAAT ITALIA 150

ACCESORIOS
- ACCESORIOS PINARELLO 156

LIFESTYLE
- ROPA Pinarello 164

MOST
- COMPONENTES 180

vittoria
- CUBIERTAS + ACCESORIOS 200

Campagnolo
- GRUPOS + RUEDAS 204

GUÍA DE TALLAS 209

SERVICIO POST-VENTA 210

> **FILIPPO GANNA BATE EL RÉCORD DE LA HORA**

> **56,792 KM EN UNA HORA**

KASK
GRENADIER
INEOS
PINARELLO
MOST

CARACTERÍSTICAS TÉCNICAS

CARACTERÍSTICAS TÉCNICAS
MATERIALES

TORAYCA T1100

Fibra de carbono de alta resistencia a la tracción y alto módulo con tecnología Nanoalloy patentada para condiciones extremas.

TORAYCA T900

El equilibrio perfecto entre reactividad, capacidad de amortiguación y ligereza para la competición.

TORAYCA T700

El secreto del carbono Torayca T700 es mantener la reactividad y las prestaciones pero ofreciendo una mayor amortiguación para absorber todas las vibraciones del terreno. Más confort, más diversión.

TORAYCA T600

Una estructura de fibra de carbono de confort optimizado con un acabado unidireccional que absorbe todas las vibraciones del terreno para una conducción cómoda y agradable.

CARACTERÍSTICAS TÉCNICAS
CUADRO

CUADRO ASIMÉTRICO

En primer lugar, Pinarello comprendió que, si bien la fuerza aplicada sobre ambos pedales es la misma, el tiro de la cadena se aplica sólo al lado derecho. Por esta razón, todos los cuadros están optimizados para compensar estas fuerzas desequilibradas.

ONDA FORK

Una tecnología distintiva de Pinarello desde el año 2000. La forma de la horquilla proporciona unas capacidades de giro precisas, mayor estabilidad y reducción de los choques longitudinales y laterales.

FORK FLAP

Realizada para horquillas de frenos de disco, la aleta de la horquilla está diseñada para la protección de la pinza de freno y, al mismo tiempo, para mejorar las prestaciones aerodinámicas.

PEDALIER DE ROSCA ITALIANA BB

Una elección distintiva en el sector ciclista: el sistema de montaje del pedalier italiano es fiable y sólido para una transferencia de potencia máxima.

TiCR

El guiado interno de cables más avanzado de toda el sector de la bicicleta. El sistema permite montar tanto grupos mecánicos como electrónicos, y oculta completamente los cables del manillar para mejorar el rendimiento aerodinámico y la protección.

SECCIONES DE TUBO FLATBACK

Perfil aerodinámico truncado para una mayor ventaja aerodinámica según la norma 3:1 de la UCI. Excelentes prestaciones aerodinámicas y una baja resistencia lateral al viento.

CARACTERÍSTICAS TÉCNICAS
GEOMETRÍAS

GEOMETRÍA DE COMPETICIÓN DE CARRETERA

La geometría de competición Pinarello ofrece la posición más aerodinámica y una conducción precisa.

GEOMETRÍA ENDURANCE DE CARRETERA

El tubo de la dirección más alto, el tubo horizontal más corto y los tirantes más largos proporcionan una posición ligeramente menos aerodinámica pero más cómoda.

GEOMETRÍA DE COMPETICIÓN DE GRAVEL

Geometría específica de gravel que ofrece seguridad y una conducción perfecta en los descensos. La posición es más agresiva pero más cómoda comparada con nuestra geometría de competición de carretera para asegurar una menor fatiga en terrenos difíciles. Tirantes más largos y un ángulo del tubo de la dirección más abierto para mejorar la amortiguación y la conducción.

GEOMETRÍA ENDURANCE DE GRAVEL

Una nueva geometría específica, con un reach más corto y un stack más alto para responder a la necesidad de mayor comodidad en las aventuras de larga distancia en terrenos abruptos.

KASK
DOGMA
PINARELLO
PINARELLO

ROAD

PERFECTA PARA TODO TIPO DE CICLISTAS Y TERRENOS

Los ciclistas de verdad no quieren bicicletas especializadas para cada circunstancia, quieren una bicicleta que pueda hacer frente a todo lo que la carretera le depare.

Como Prince y Paris antes que ella, **DOGMA** ha sido siempre una sola bicicleta, perfecta para cada ocasión, capaz de subir, bajar y esprintar con la misma elegancia.

En los últimos **30** años, **15 Tour de Francia** se han ganado con una **Pinarello**, y **7** de los últimos **10** se han ganado con una **DOGMA**. Esas victorias fueron ganadas por diferentes equipos y diferentes campeones, con una única constante: **PINARELLO**

THE ART OF BALANCE

Cada detalle de la DOGMA F es el resultado de un intenso estudio, no hay nada accidental. Las secciones FlatBack que presentamos con el modelo DOGMA F8 son ahora un estandarte para quienes intentan seguir nuestro trabajo.

El nuevo tubo diagonal de la DOGMA F es el resultado e pruebas exhaustivas, observando y ajustando el flujo aerodinámico del aire, paso a paso. La sección de la orquilla delantera corta el aire, canalizándolo ordenadamente hacia el tubo inferior, que se ensancha alrededor del primer portabidón, al que sigue un nuevo escalón, ocultando el segundo portabidón del viento. Una verdadera obra de arte aerodinámica.

El nuevo carro trasero ha sido dibujado por el viento. Cuando se observa el flujo del aire, se puede ver cómo fluye armoniosamente a través de las formas del modelo. Éste es el DOGMA más aerodinámico de todos los tiempos.

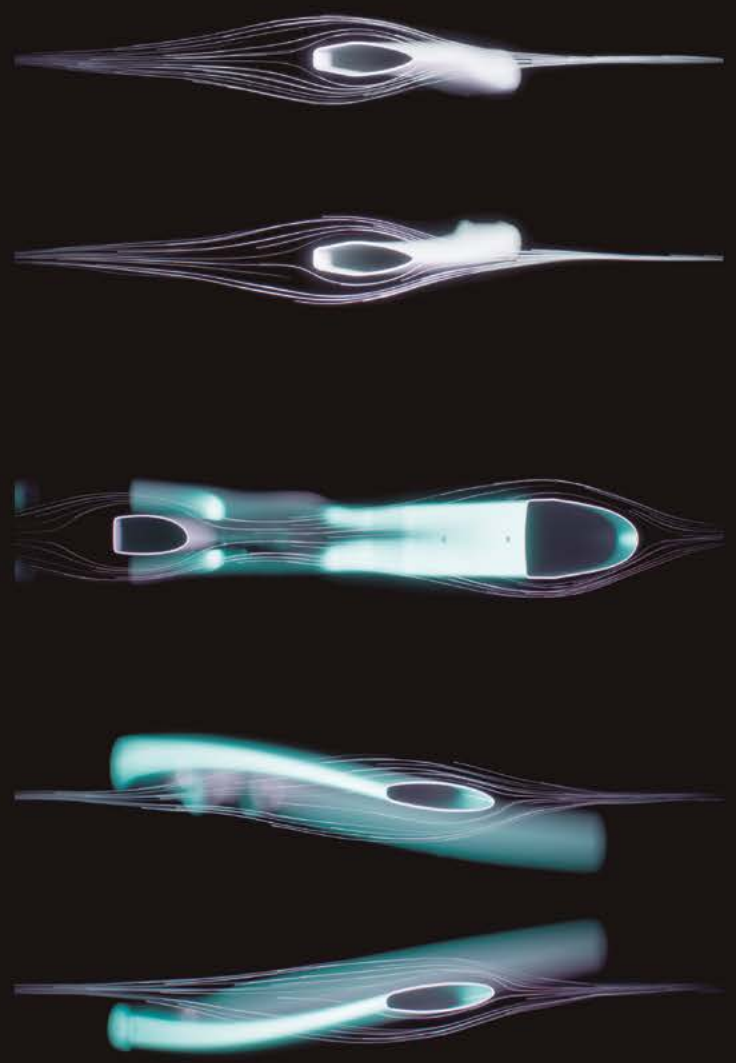

AERODINÁMICA INTELIGENTE: CÓMO GANAR UNOS VALIOSOS SEGUNDOS

"Reducir el impacto aerodinámico". Es un reto que nos proponemos con cada nueva bicicleta, pero que se hace cada vez más difícil con cada modelo, pero como por arte de magia nuestro equipo de I+D consigue recortar.

La DOGMA F obtiene unos resultados excepcionales teniendo en cuenta el alto listón puesto por su predecesor, a la DOGMA F12.

- **+ 3,2%** más aerodinámico (DOGMA F frente a la DOGMA F12)
- **+ 4,8%** más aerodinámico (DOGMA F Disk frente a la DOGMA F12 Disk)
- **+ 1.3W** ahorro a 40 km/h/ + 2.6W ahorro a 50km/h

EL DISEÑO DE PINARELLO: HIPNÓTICO

En un momento en el que todas las bicicletas tienen las mismas líneas y las mismas formas, la DOGMA siempre destacará. Con una personalidad y un estilo inconfundibles, la DOGMA atrae miradas de admiración incluso de aquellos que no son aficionados al ciclismo. Cualquiera que aprecie la belleza verá que la DOGMA es la bicicleta más hermosa, es indudable.

Nuestra búsqueda continua de nuevas pinturas, nuevos gráficos y el cuidado obsesivo de nuestro departamento de pintura, ha definido los estándares para el resto de la industria de la bicicleta. ¿Quién más ofrece las posibilidades de personalización que hacemos nosotros, permitiendo a los ciclistas crear obras de arte verdaderamente únicas? Y, por supuesto, los DOGMA F se seguirán pintando en Italia, en nuestra sede de Villorba, con la misma atención al detalle que siempre hemos mostrado.

¡TÚ DECIDES QUÉ FRENOS QUIERES USAR!

La DOGMA F ha sido diseñada para maximizar los beneficios de ambos sistemas de frenado. Hemos diseñado dos horquillas para las versiones de freno de disco y de llanta de la nueva DOGMA F. Dos horquillas completamente diferentes para dos sistemas de frenado completamente diferentes.

Sin la pinza en la parte superior, la versión de disco puede aprovechar al máximo la aerodinámica, ajustada en la parte superior y más suelta alrededor del buje. De frente, es una obra de arte. muy funcional, ya que reduce el impacto aerodinámico en un 12% en comparación con el modelo anterior.

Para la versión con freno de llanta, la nueva horquilla ONDA F tiene la famosa boca de tiburón que apareció por primera vez en la DOGMA F8. Es una forma diseñada para dirigir limpiamente el flujo aerodinámico, con extraordinarias cualidades de rigidez lateral, algo que se nota mucho en las curvas a alta velocidad.

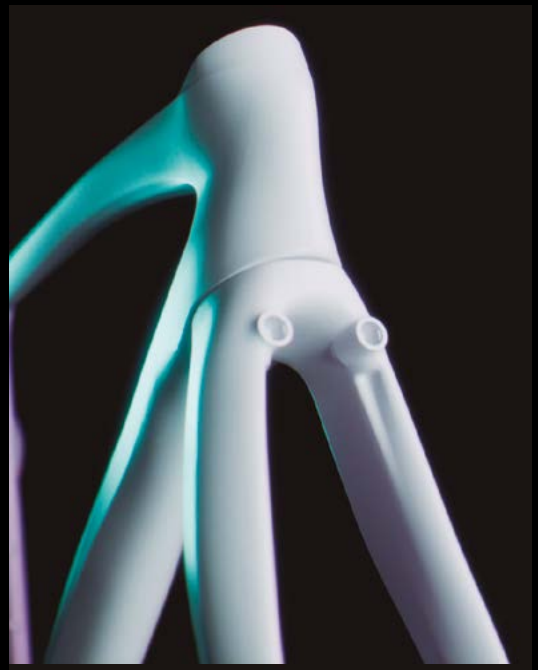

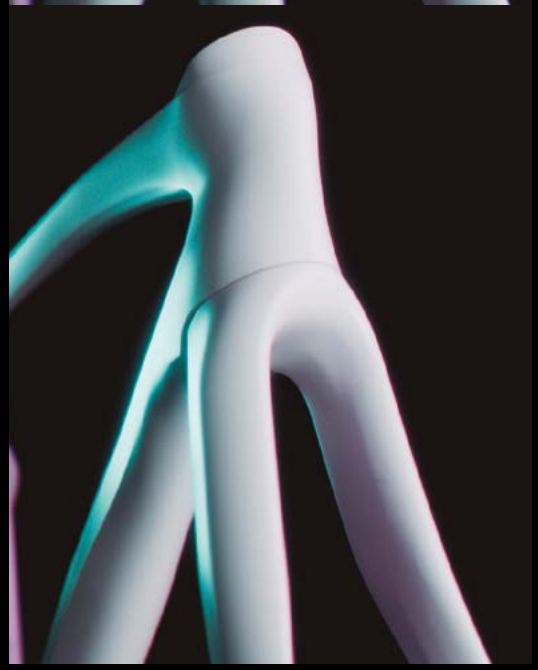

352 VS 7

Nunca utilizaremos tallas de camiseta para medir nuestras bicicletas, eso sería un insulto a nuestra tradición italiana.

Creamos nuestras bicicletas con amplitud de tallas de igual modo que un sastre adapta el traje a las medidas de cada persona.

Ni las bicicletas más avanzadas se fabrican a medida. Sin embargo, gracias a nuestras 11 tallas, 16 medidas de manillar y 2 opciones de tija de sillín, podemos ofrecerte 352 combinaciones para que encuentres tu posición perfecta en tu DOGMA F, comparada con las 7 opciones habituales que suelen dar otras marcas.

- Geometría de competición de carretera
- Carbono Torayca T1100
- Carbono con Tecnología Nanoalloy
- Cuadro asimétrico
- TICR™ (Total Internal Cable Routing)
- Secciones de tubo Flatback
- 3XAir™ 2 posiciones disponibles para el segundo portabidón
- Tija de sillín Aero
- Nuez de tija de titanio impresa en 3D
- Pedalier de rosca italiana BB
- Sistema de frenado de disco RAD
- Horquilla ONDA F Disk
- ForkFlap™

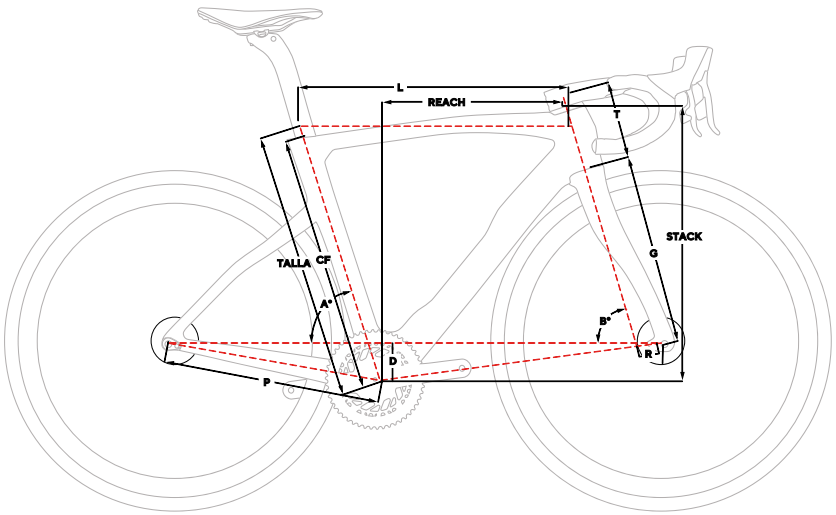

TALLA	CF	L	A [°]	B [°]	P	T	D	R	G	REACH	STACK
430	425	500	74,4	69,5	406	97	67	43	373	351,4	502,4
465	450	515	74,4	70,5	406	104	72	43	373	364,8	517,6
500	465	525	74	71,4	406	109	72	43	373	372,1	525,4
515	485	535	73,7	72	406	114	72	43	373	378	532,3
530	500	545	73,7	72,5	406	123	72	43	373	383,3	542,6
540	510	550	73,4	72,8	408	131	72	43	373	385	551,2
550	520	557	73,4	72,8	408	142	72	43	373	388,8	561,6
560	525	565	73	73,2	408	149,5	72	43	373	390,7	570,2
575	540	575	73	73,7	408	163	72	43	373	396,7	584,8
595	560	587	72,4	73,4	408	199	67	43	373	393,3	613,3
620	600	620	72	73,4	411	239	67	43	373	410,1	651,7

COLORES

D011 - Electro Blue
B402 - Summit Red
D015 - Racing Green
B617 - Summit White
B615 - Onyx BoB
D013 - Midnight Venice

Manillar MOst Talon Ultra Light

Cinta manillar MOst

Sillín Selle Italia SLR Carbon

Portabidón MOst The Wings Carbon

CÓDIGO	GRUPO	RUEDAS	PVP
P10040P00P	Dura Ace Di2	Shamal Carbon	15.670,00 €
P10455P00P	Dura Ace Di2	Vision Metron 45 SL	16.320,00 €
P10600P00P	Dura Ace Di2	Speed Lite 40	16.545,00 €
P10675P00P	Dura Ace Di2	Bora WTO 33/45	16.660,00 €
P11275P00P	Dura Ace Di2	Bora Ultra WTO 33/45	17.600,00 €
P+0725P00P	(*) Opción bielas Dura Ace potenciómetro		+ 1.130,00 €
P10250P00P	Red eTap AXS	Shamal Carbon	15.995,00 €
P10835P00P	Red eTap AXS	Speed Lite 40	16.910,00 €
P10905P00P	Red eTap AXS	Bora WTO 33/45	17.020,00 €
P11055P00P	Red eTap AXS	Princeton Grit 4540	17.255,00 €
P11510P00P	Red eTap AXS	Bora Ultra WTO 33/45	17.965,00 €
P10390P00P	Super Record EPS	Shamal Carbon	16.220,00 €
P10950P00P	Super Record EPS	Speed Lite 40	17.090,00 €
P11025P00P	Super Record EPS	Bora WTO 33/45	17.210,00 €
P11625P00P	Super Record EPS	Bora Ultra WTO 33/45	18.145,00 €

CÓDIGO	OTRAS OPCIONES DE MONTAJE	PVP
P-0135P00P	Jaguar XFC Aero UD TiCR + Tigerultra Aero 1K TiCR	-210,00 €
P+0090P00P	Sillín MOst Lynx Carbon Ultrafast	+140,00 €
P+0045P00P	2º portabidón The Wings Carbon	+70,00 €

CÓDIGO	KIT CUADRO	PVP
P4890P00P	Kit cuadro DOGMA F con horquilla, dirección y tija de sillín	7.630,00 €

DOGMA
PINARELLO
P ZERO
SL
PINARELLO
DURA-ACE

D011 - Electro Blue

DOGMA
PINARELLO
P ZERO
PINARELLO
DURA-ACE

D402 - Summit Red

DOGMA
PINARELLO
P ZERO
PINARELLO
DURA-ACE
SL

D015 - Racing Green

DOGMA
PINARELLO
PINARELLO
P ZERO

B617 - Summit White

PINARELLO
DOGMA
PINARELLO

B615 - Onyx BoB

DOGMA
PINARELLO
PIRELLI
PIRELLI
PINARELLO

D013 - Midnight Venice

- Geometría de competición de carretera
- Carbono Torayca T1100
- Carbono con Tecnología Nanoalloy
- Cuadro asimétrico
- TICR™ (Total Internal Cable Routing)
- Secciones de tubo Flatback
- 3XAir™ 2 posiciones disponibles para el segundo portabidón
- Tija de sillín Aero
- Nuez de tija de titanio impresa en 3D
- Pedalier de rosca italiana BB
- Sistema de frenado de freno de zapatas
- Horquilla ONDA F
- ForkFlap™

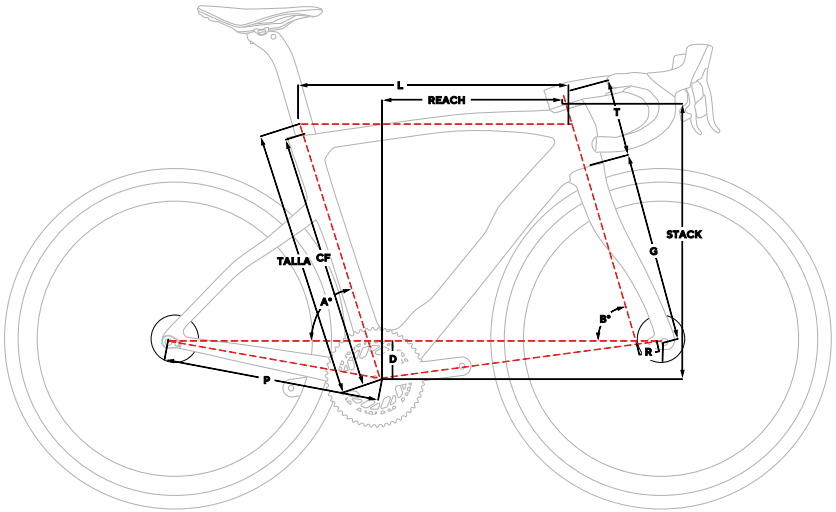

TALLA	CF	L	A [°]	B [°]	P	T	D	R	G	REACH	STACK
430	425	500	74,4	69,5	406	97	67	43	373	351,4	502,4
465	450	515	74,4	70,5	406	104	72	43	373	364,8	517,6
500	465	525	74	71,4	406	109	72	43	373	372,1	525,4
515	485	535	73,7	72	406	114	72	43	373	378	532,3
530	500	545	73,7	72,5	406	123	72	43	373	383,3	542,6
540	510	550	73,4	72,8	408	131	72	43	373	385	551,2
550	520	557	73,4	72,8	408	142	72	43	373	388,8	561,6
560	525	565	73	73,2	408	149,5	72	43	373	390,7	570,2
575	540	575	73	73,7	408	163	72	43	373	396,7	584,8
595	560	587	72,4	73,4	408	199	67	43	373	393,3	613,3
620	600	620	72	73,4	411	239	67	43	373	410,1	651,7

COLOR **D392** - Summit Red

Manillar **MOst Talon Ultra Light**

Cinta manillar **MOst**

Sillín **Selle Italia SLR Carbon**

Portabidón **MOst The Wings Carbon**

CÓDIGO	OTRAS OPCIONES DE MONTAJE	PVP
P-0135P00P	Jaguar XFC Aero UD TiCR + Tigerultra Aero 1K TiCR	-210,00 €
P+0090P00P	Sillín MOst Lynx Carbon Ultrafast	+140,00 €
P+0045P00P	2º portabidón The Wings Carbon	+70,00 €

CÓDIGO	GRUPO	RUEDAS	PVP
P8060P00P	Ultegra Di2	Wind 400	12.580,00 €
P8785P00P	Ultegra Di2	Bora WTO 33/45	13.715,00 €
P+0725P00P	(*) Opción bielas Ultegra potenciómetro		+1.130,00 €
P9170P00P	Dura Ace Di2	Wind 400	14.315,00 €
P9895P00P	Dura Ace Di2	Bora WTO 33/45	15.440,00 €
P+0725P00P	(*) Opción bielas Dura Ace potenciómetro		+1.130,00 €

DOGMA
PINARELLO
P ZERO
BORA WTO 45
CAMPAGNOLO
PINARELLO
DURA-ACE

D392 - Summit Red

ROAD

- Geometría de competición de carretera
- Carbono Torayca T900
- Cuadro asimétrico
- TICR™ (Total Internal Cable Routing)
- Secciones de tubo Flatback
- 3XAir™ 2 posiciones disponibles para el 2º portabidón
- Tija de sillín Aero
- Pieza de apriete de tija invisible
- Pedalier de rosca italiana BB
- Sistema de frenado de disco RAD
- Horquilla ONDA F
- ForkFlap™
- Paso para neumáticos de hasta 30 mm

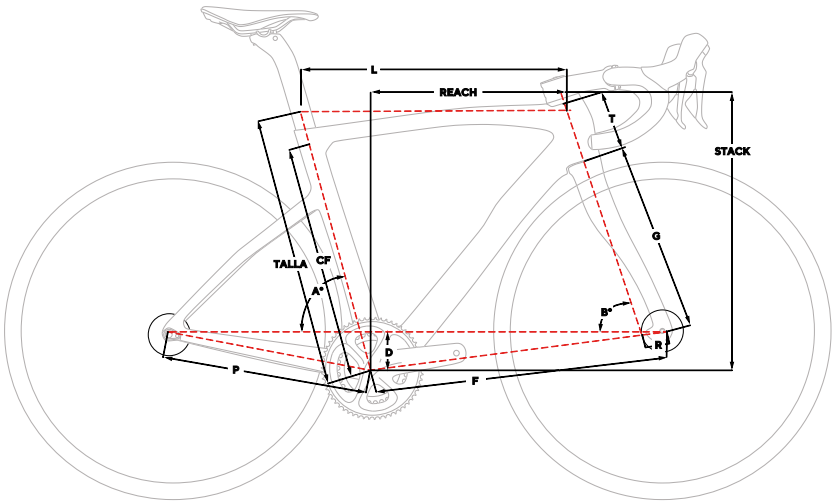

TALLA	CF	L	A [°]	B [°]	P	T	D	R	G	REACH	STACK
430	425	500	74,4	69,5	406	97	67	43	373	351,3	502,5
465	450	515	74,4	70,5	406	104	72	43	373	365,2	517,7
500	465	525	74	71,4	408	109	72	43	373	372,1	525,5
515	485	535	73,7	72	408	114	72	43	373	378,1	532,3
530	500	545	73,7	72,5	408	123	72	43	373	385,6	542,6
545	515	555	73,4	72,8	410	138	72	43	373	388,3	557,9
560	525	565	73	73,2	410	149,5	72	43	373	390,8	570,3
575	560	578	73	73,7	410	178	72	43	373	395,4	599,3
595	580	600	72,4	73,4	410	220	67	43	373	400,3	633,5

COLORES **D102** - Razor Black **D101** - Razor Red

Manillar	MOst Jaguar XA Aero TiCR

Potencia	MOst Tigeralu Aero TiCR

Cinta manillar	MOst

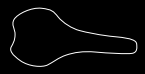

Sillín	MOst Lynx Manganeso

Portabidón	MOst Trap

CÓDIGO	OTRAS OPCIONES DE MONTAJE	PVP
P+0200P00P	Jaguar XFC Aero UD TiCR	+310,00 €
P+0130P00P	Tigerultra Aero 1K TiCR	+200,00 €
P+0480P00P	Talon Ultra Light	+750,00 €
P+0040P00P	Sillín Selle Italia SLR Carbon	+65,00 €
P+0095P00P	Sillín MOst Lynx Carbon Ultrafast	+145,00 €
P+0025P00P	2º portabidón Trap	+40,00 €

CÓDIGO	GRUPO	RUEDAS	PVP
P5375P00P	Force eTap AXS	Racing 400	8.385,00 €
P5855P00P	Force eTap AXS	Airbeat 400	9.140,00 €
P5955P00P	Force eTap AXS	Wind 400	9.295,00 €
P6035P00P	Force eTap AXS	Ultrafast 40	9.420,00 €
P6625P00P	Force eTap AXS	Speed Lite 40	10.340,00 €
P6695P00P	Force eTap AXS	Bora WTO 33/45	10.450,00 €
P6835P00P	Force eTap AXS	Princeton Grit 4540	10.670,00 €
P5605P00P	Ultegra Di2	Racing 400	8.750,00 €
P6085P00P	Ultegra Di2	Airbeat 400	9.495,00 €
P6190P00P	Ultegra Di2	Wind 400	9.660,00 €
P6275P00P	Ultegra Di2	Ultrafast 40	9.795,00 €
P6715P00P	Ultegra Di2	Vision Metron 45 SL	10.480,00 €
P6855P00P	Ultegra Di2	Speed Lite 40	10.695,00 €
P6930P00P	Ultegra Di2	Bora WTO 33/45	10.815,00 €
P6825P00P	Red eTap AXS	Racing 400	10.655,00 €
P7310P00P	Red eTap AXS	Airbeat 400	11.410,00 €
P7410P00P	Red eTap AXS	Wind 400	11.565,00 €
P7490P00P	Red eTap AXS	Ultrafast 40	11.690,00 €
P8070P00P	Red eTap AXS	Speed Lite 40	12.595,00 €
P8150P00P	Red eTap AXS	Bora WTO 33/45	12.720,00 €
P8290P00P	Red eTap AXS	Princeton Grit 4540	12.940,00 €

PIRELLI P7
ULTEGRA
PINARELLO

D102 - Razor Black

PINARELLO
PINARELLO
PINARELLO

D101 - Razor Red

- Geometría endurance de carretera
- Carbono Torayca T600
- Cuadro asimétrico
- TICR™ (Total Internal Cable Routing)
- Secciones de tubo Flatback
- 3XAir™ 2 posiciones disponibles para el 2º portabidón
- Tija de sillín Aero
- Pieza de apriete de tija invisible
- Pedalier de rosca italiana BB
- Sistema de frenado de disco RAD
- Horquilla ONDA X
- ForkFlap™
- Paso para neumáticos de hasta 32 mm

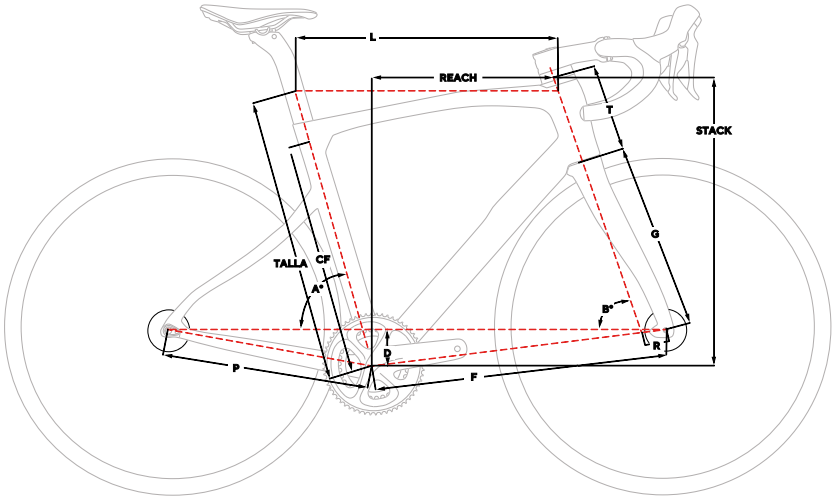

TALLA	CF	L	A [°]	B [°]	P	T	D	R	G	REACH	STACK
430	425	492	75,25	70	415	125	67	52	373	341,9	527,5
460	450	509	74,5	70,5	415	130	72	52	373	352,1	539,2
490	470	525	74	71	415	142	72	52	373	361,9	552,4
515	495	536	73,75	71,5	415	151	72	47	373	368,5	564,4
530	510	545	73,5	72	415	161	72	47	373	372,5	575,8
545	525	555	73,25	72,25	415	173	72	47	373	376,7	588,2
560	540	565	73	72,5	415	187	72	47	373	380,2	602,4
580	560	577	72,75	72,5	415	211	67	47	373	384,1	620,3
600	590	590	72,5	72,5	415	232	67	47	373	388,1	640,4

COLORES **D161** - Keen Red **D160** - Deep Black

Manillar	MOst Jaguar XA Aero TiCR

Potencia	MOst Tigeralu Aero TiCR

Cinta manillar	MOst

Sillín	Selle Italia Model X

Portabidón	MOst Trap

CÓDIGO	OTRAS OPCIONES DE MONTAJE	PVP
P+0025P00P	2º portabidón Trap	+40,00 €

CÓDIGO	GRUPO	RUEDAS	PVP
P4035P00P	105 Di2	Racing 800	6.295,00 €
P4055P00P	105 Di2	Racing 600	6.325,00 €
P4090P00P	105 Di2	Racing 500	6.385,00 €
P4145P00P	105 Di2	Racing 400	6.470,00 €
P4305P00P	105 Di2	Zonda	6.720,00 €
P4625P00P	105 Di2	Airbeat 400	7.220,00 €
P4815P00P	105 Di2	Ultrafast 40	7.515,00 €
P5250P00P	105 Di2	Vision Metron 45 SL	8.195,00 €
P4130P00P	Rival eTap AXS	Racing 800	6.445,00 €
P4150P00P	Rival eTap AXS	Racing 600	6.475,00 €
P4185P00P	Rival eTap AXS	Racing 500	6.535,00 €
P4240P00P	Rival eTap AXS	Racing 400	6.620,00 €
P4400P00P	Rival eTap AXS	Zonda	6.865,00 €
P4720P00P	Rival eTap AXS	Airbeat 400	7.365,00 €
P4910P00P	Rival eTap AXS	Ultrafast 40	7.665,00 €

PINARELLO
PINARELLO
PINARELLO
UIR
UIR
PIRELLI P7
PIRELLI P7

D161 - Keen Red

PINARELLO
PIRELLI P7
105

D160 - Deep Black

ROAD

- Geometría endurance de carretera
- Carbono T600 UD
- Cuadro asimétrico
- Secciones de tubo Flatback
- Tija de sillín Aero
- Pieza de apriete de tija integrada
- Pedalier de rosca italiana BB
- Sistema de frenado de disco RAD
- Horquilla ONDA Paris
- ForkFlap™

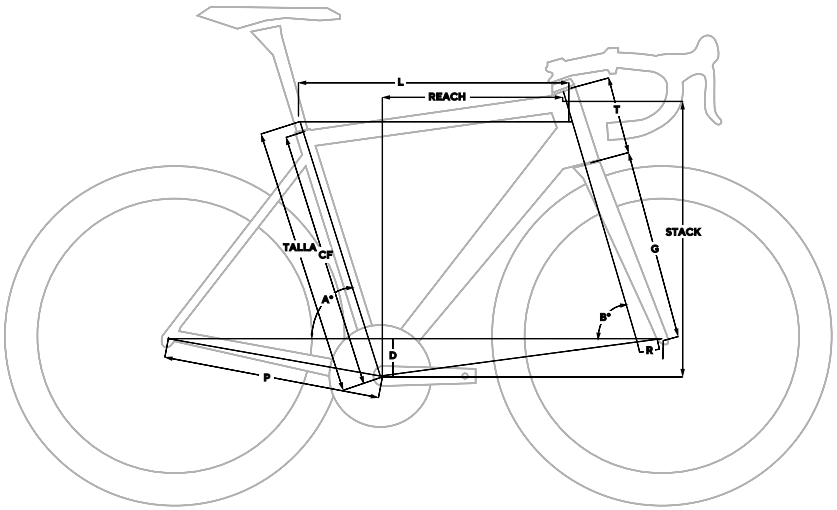

TALLA	CF	L	A [°]	B [°]	P	T	D	R	G	REACH	STACK
430	425	492	75,25	70	415	119	67	52	373	347,4	512,4
460	450	509	74,5	70,5	415	124	72	52	373	357,5	524
490	470	525	74	71	415	136	72	52	373	367,2	537,2
515	495	536	73,75	71,5	415	145	72	47	373	373,6	549,2
530	510	545	73,5	72	415	155	72	47	373	377,5	560,5
545	525	555	73,25	72,25	415	167	72	47	373	381,6	572,8
560	540	565	73	72,5	415	181	72	47	373	385	587,1
580	560	577	72,75	72,5	415	205	67	47	373	388,9	605
600	590	590	72,5	72,5	415	226	67	47	373	392,9	625

PARIS

COLORES **B106** - Black White **A105** - Red **B102** - Orange Matt

Manillar **MOst Jaguar XA Aero**

Potencia **MOst Tigeralu Aero**

Sillín **Selle Italia Model X**

Portabidón **Elite Custom Race**

CÓDIGO	GRUPO	RUEDAS	PVP
P3200P00P	Ultegra	Racing 800	4.995,00 €
P3215P00P	Ultegra	Racing 600	5.020,00 €
P3255P00P	Ultegra	Racing 500	5.080,00 €
P3305P00P	Ultegra	Racing 400	5.160,00 €
P3790P00P	Ultegra	Airbeat 400	5.915,00 €
P3980P00P	Ultegra	Ultrafast 40	6.210,00 €
P3520P00P	105 Di2	Racing 800	5.495,00 €
P3535P00P	105 Di2	Racing 600	5.520,00 €
P3575P00P	105 Di2	Racing 500	5.580,00 €
P3625P00P	105 Di2	Racing 400	5.660,00 €
P4110P00P	105 Di2	Airbeat 400	6.415,00 €
P4300P00P	105 Di2	Ultrafast 40	6.710,00 €
P3620P00P	Rival eTap AXS	Racing 800	5.645,00 €
P3635P00P	Rival eTap AXS	Racing 600	5.675,00 €
P3675P00P	Rival eTap AXS	Racing 500	5.735,00 €
P3725P00P	Rival eTap AXS	Racing 400	5.815,00 €
P4210P00P	Rival eTap AXS	Airbeat 400	6.570,00 €
P4400P00P	Rival eTap AXS	Ultrafast 40	6.865,00 €

CÓDIGO	OTRAS OPCIONES DE MONTAJE	PVP
P+0015P00P	Cinta manillar MOst	+20,00 €
P+0050P00P	Sillín MOst Lynx Manganeso	+75,00 €
P+0007P75P	2º portabidón Custom Race	+12,10 €

CÓDIGO	KIT CUADRO	PVP
P1870P00P	Kit cuadro PARIS con horquilla, dirección y tija de sillín	2.915,00 €

PINARELLO
PARIS
PINARELLO
PARIS
PINARELLO
PINARELLO

B106 - Black White

PINARELLO
PINARELLO
PINARELLO
PINARELLO
PIRELLI P7

PINARELLO
PARIS
PINARELLO
PINARELLO
AIRBEAT
400
AIRBEAT
400

A105 - Red

PINARELLO
PARIS
PINARELLO
PINARELLO
PINARELLO
XIUN
XIUN

B102 - Orange Matt

ROAD

- Geometría endurance de carretera
- Carbono T600 UD
- Cuadro asimétrico
- Secciones de tubo Flatback
- Tija de sillín Ø 31,6 mm
- Pedalier de rosca italiana BB
- Sistema de frenado de disco RAD
- Horquilla ONDA Angliru
- ForkFlap™

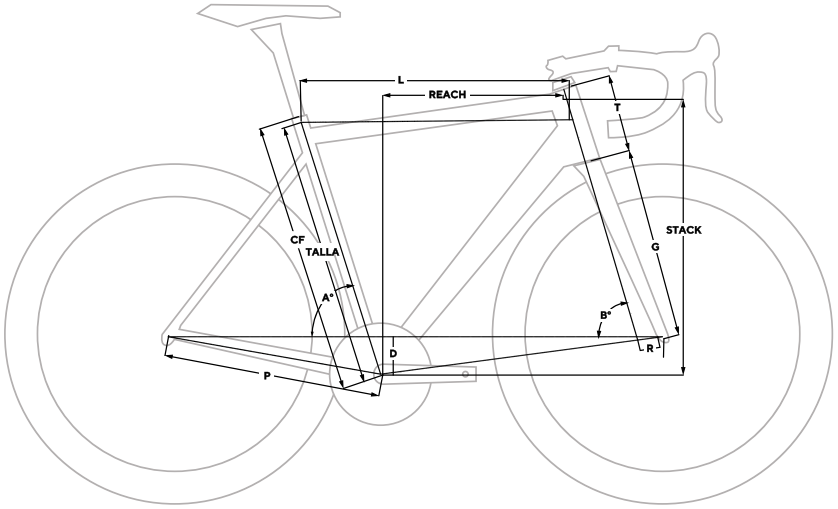

TALLA	CF	L	A [°]	B [°]	P	T	D	R	G	REACH	STACK
430	450	505	73,5	69,5	413	120	67	47	373	345	512
460	480	518	73,5	70,5	413	130	67	47	373	357	525
490	510	532	73,5	72	413	140	67	47	373	370	540
520	540	545	73	73	413	160	72	47	373	371	568
535	555	557	73	73	413	175	72	47	373	379	582
550	570	570	73	73	413	190	72	47	373	388	597
570	590	585	72,5	73	413	215	72	47	373	390	621

ANGLIRU

ANGLIRU

COLORES **B386** - Black Green **A382** - Blue Steel **B045** - Red White

Manillar **MOst Xylon Alu**

Potencia **MOst 4 Bolts**

Sillín **Selle Italia Model X**

Portabidón **Elite Custom Race**

CÓDIGO	OTRAS OPCIONES DE MONTAJE	PVP
P+0017P50P	Jaguar XA Aero	+25,00 €
P+0190P00P	Kit Talon UD	+295,00 €
P+0015P00P	Cinta manillar MOst	+20,00 €
P+0050P00P	Sillín MOst Lynx Manganeso	+75,00 €
P+0007P75P	2º portabidón Custom Race	+12,10 €

CÓDIGO	GRUPO	RUEDAS	PVP
P2530P00P	Ultegra - Shimano	Racing 800	3.945,00 €
P2545P00P	Ultegra - Shimano	Racing 600	3.975,00 €
P2585P00P	Ultegra - Shimano	Racing 500	4.035,00 €
P2635P00P	Ultegra - Shimano	Racing 400	4.115,00 €
P3120P00P	Ultegra - Shimano	Airbeat 400	4.870,00 €
P2725P00P	Ultegra	Racing 800	4.250,00 €
P2740P00P	Ultegra	Racing 600	4.280,00 €
P2780P00P	Ultegra	Racing 500	4.340,00 €
P2830P00P	Ultegra	Racing 400	4.420,00 €
P3315P00P	Ultegra	Airbeat 400	5.175,00 €
P2995P00P	105 Di2	Racing 800	4.675,00 €
P3010P00P	105 Di2	Racing 600	4.700,00 €
P3050P00P	105 Di2	Racing 500	4.760,00 €
P3100P00P	105 Di2	Racing 400	4.840,00 €
P3585P00P	105 Di2	Airbeat 400	5.595,00 €
P3095P00P	Rival eTap AXS	Racing 800	4.830,00 €
P3110P00P	Rival eTap AXS	Racing 600	4.855,00 €
P3150P00P	Rival eTap AXS	Racing 500	4.915,00 €
P3200P00P	Rival eTap AXS	Racing 400	4.995,00 €
P3685P00P	Rival eTap AXS	Airbeat 400	5.750,00 €

CÓDIGO	KIT CUADRO	PVP
P1420P00P	Cuadro ANGLIRU con horquilla, dirección y tija de sillín	2.215,00 €

PINARELLO
PINARELLO
vittoria ZAFFIRO
AIRBEAT
400

B386-Black Green

PINARELLO
ANGLIRU
PINARELLO
PINARELLO
XIIX
XIIX

A382-Blue Steel

PINARELLO
ANGLIRU
PINARELLO
VITTORIA · ZAFFIRO

B045-Red White

ROAD

- Geometría de competición de carretera
- Carbono T600 UD
- Cuadro asimétrico
- Secciones de tubo Flatback
- Tija de sillín Ø 31,6 mm
- Pedalier de rosca italiana BB
- Sistema de frenado de disco RAD
- Horquilla ONDA Razha
- ForkFlap™

RAZHA

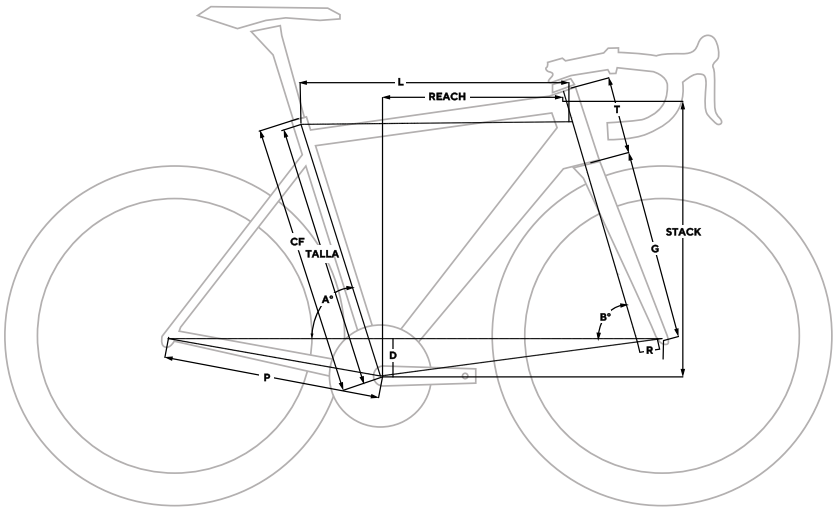

TALLA	CF	L	A [°]	B [°]	P	T	D	R	G	REACH	STACK
440	**460**	503	74,4	70	410	115	67	43	367	355	505
465	**485**	515	74,4	70,5	410	120	67	43	367	367	512
500	**520**	525	74	71,4	410	125	72	43	367	372	525
515	**535**	535	73,7	72	410	130	72	43	367	378	531
530	**550**	545	73,7	72,5	410	144	72	43	367	384	546
540	**560**	550	73,4	72,8	410	152	72	43	367	384	555
550	**570**	557	73,4	72,8	410	163	72	43	367	388	566
560	**580**	565	73	73,2	412	170	72	43	367	390	574
575	**595**	575	73	73,7	412	184	72	43	367	396	589
595	**615**	587	72,4	73,4	412	210	67	43	367	395	608

COLORES A361 - BoB

Manillar **Deda Zero**

Potencia **Deda Zero**

Sillín **Selle Italia Model X**

Portabidón **Elite Custom Race**

CÓDIGO	GRUPO	RUEDAS	PVP
P2145P00P	Tiagra	Aksium	3.345,00 €
P2145P00P	Tiagra	Racing 800	3.345,00 €
P2160P00P	Tiagra	Racing 600	3.375,00 €
P2200P00P	Tiagra	Racing 500	3.430,00 €
P2250P00P	Tiagra	Racing 400	3.515,00 €
P2240P00P	105 - Shimano	Aksium	3.495,00 €
P2240P00P	105 - Shimano	Racing 800	3.495,00 €
P2255P00P	105 - Shimano	Racing 600	3.520,00 €
P2295P00P	105 - Shimano	Racing 500	3.580,00 €
P2345P00P	105 - Shimano	Racing 400	3.665,00 €
P2485P00P	Ultegra - Shimano	Aksium	3.880,00 €
P2485P00P	Ultegra - Shimano	Racing 800	3.880,00 €
P2500P00P	Ultegra - Shimano	Racing 600	3.905,00 €
P2540P00P	Ultegra - Shimano	Racing 500	3.965,00 €
P2590P00P	Ultegra - Shimano	Racing 400	4.050,00 €
P3060P00P	Rival eTap AXS	Aksium	4.775,00 €
P3060P00P	Rival eTap AXS	Racing 800	4.775,00 €
P3075P00P	Rival eTap AXS	Racing 600	4.800,00 €
P3115P00P	Rival eTap AXS	Racing 500	4.860,00 €
P3165P00P	Rival eTap AXS	Racing 400	4.945,00 €

CÓDIGO	OTRAS OPCIONES DE MONTAJE	PVP
P+0037P50P	Jaguar XA Aero	+58,50 €
P+0230P00P	Kit Talon UD	+360,00 €
P+0015P00P	Cinta manillar MOst	+20,00 €
P+0050P00P	Sillín MOst Lynx Manganeso	+75,00 €
P+0007P75P	2º portabidón Custom Race	+12,10 €

CÓDIGO	KIT CUADRO	PVP
P1370P00P	Kit cuadro RAZHA con horquilla, dirección y tija de sillín	2.140,00 €

PINARELLO
RAZHA
Vittoria ZAFFIRO

A361-BoB

GRAVEL

ESTO NO ES GRAVEL...

ESTO ES GREVIL

El modelo original GREVIL supuso un cambio en el mundo del gravel en el año 2018, al crear un segmento completamente nuevo: el gravel de competición. Introdujimos una bicicleta, con el ADN de Pinarello, en un mercado saturado por bicicletas de gravel y, en el proceso, demostramos que para salir a la carretera no era necesario reducir la velocidad.

Todos los demás fabricantes vieron las bicicletas de gravel de la misma manera y las diseñaron teniendo en cuenta la máxima comodidad y capacidad de carga. Desafiamos ese pensamiento con una visión diferente para el gravel, creando una bicicleta dedicada al rendimiento puro, con un diseño inconfundible como es Pinarello.

FULL GAS EVERYWHERE

Para diseñar una bicicleta de carretera, siempre hemos creído que la aerodinámica, el peso, la geometría, el grosor de los tubos y la elección del carbono tienen un papel vital para crear la bicicleta perfecta. Lograr ese equilibrio es un arte que hemos perfeccionado a lo largo de los años, y es por eso que nunca hemos hecho distinciones en el camino entre bicicletas aerodinámicas y ligeras.

Para el gravel, mantuvimos el mismo enfoque. La nueva GREVIL F es 100% competición, vayas donde quieras. O, como nos gusta decir, ¡Full Gas Everywhere!

BICICLETA AERO

Hemos creado una bicicleta aero de gravel porque para nosotros la aerodinámica siempre cuenta. Las carreras de gravel a menudo superan los 200km, con velocidades que alcanzan los 70km/h, por eso cada segundo y cada vatio ahorrado nos acerca un poco más hacia la victoria.

FLAT BACK PROFILE y TICR

Derivado de la DOGMA F, gracias a este perfil podemos reducir la resistencia aerodinámica en el tubo oblicuo, especialmente cuando está presente el bidón.

La completa integración de los cables ofrece una mejor aerodinámica y un mayor rendimiento.

CARBONO T700 TORAY

Para el GREVIL F hemos utilizado el carbono T700 de Toray, el mejor productor de carbono del mundo. Hemos hecho una mezcla perfecta entre las fibras de alto módulo y de alta resistencia, alcanzando el equilibrio perfecto entre rigidez y absorción de las vibraciones.

GEOMETRÍA GRAVEL

La geometría y el rake optimizados garantizan la misma conducción y control en todas las tallas del cuadro.
Reach y Stack: en comparación con una bicicleta de carretera convencional, la GREVIL F tiene un reach más corto y un stack más alto para tener una posición más alargada, ofreciendo una mayor comodidad y un mejor manejo.

Un mayor ángulo del tubo vertical permite un paso de rueda más generoso.

El ángulo de la horquilla y el rake modificado garantizan un mejor manejo y comodidad en la conducción.

Vainas: miden entre 422-425mm. Esto proporciona la mejor relación entre reactividad y comodidad.

GRAVEL

- Geometría de competición de gravel
- Carbono Torayca T700
- TICR™ (Total Internal Cable Routing)
- Cuadro asimétrico
- Secciones de tubo Flatback
- Posibilidad de portabidón en la parte inferior del tubo oblicuo
- Tija de sillín Aero
- Pieza de apriete de tija integrada
- Pedalier de rosca italiana BB
- Sistema de frenado de disco RAD
- Horquilla ONDA Grevil F
- ForkFlap™

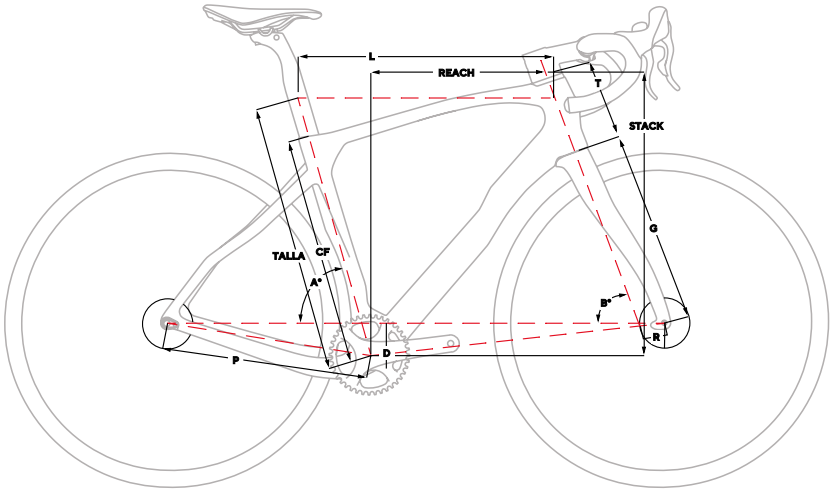

TALLA	CF	L	A [°]	B [°]	P	T	D	R	G	REACH	STACK
470	410	520	74,5	70,25	422	120	72	55	395	360,1	548,4
500	445	535	74	70,5	422	135	72	55	395	367,8	563,5
530	475	547	73,75	70,75	422	155	67	55	395	374,4	578,4
550	500	560	73,5	71,75	425	165	67	50	395	382	593,5
575	520	577	73	72	425	180	67	50	395	389,7	608,8
600	550	597	725	72,25	425	200	67	50	395	398,5	628,8

COLORES **B302** - Radiant Aura **B301** - Iceland Black

Manillar	MOst Jaguar GR Aero TiCR

Potencia	MOst Tigeralu Aero TiCR

Cinta manillar	MOst

Sillín	MOst Lynx Manganeso

Portabidón	MOst Trap

CÓDIGO	OTRAS OPCIONES DE MONTAJE	PVP
P+0200P00P	Jaguar XFC Aero UD TiCR	+310,00 €
P+0130P00P	Tigerultra Aero 1K TiCR	+200,00 €
P+0480P00P	Talon Ultra Light	+750,00 €
P+0095P00P	Sillín MOst Lynx Carbon Ultrafast	+145,00 €
P+0025P00P	2º portabidón Trap	+40,00 €

CÓDIGO	GRUPO	RUEDAS	PVP
P4165P00P	GRX 1x	Rapid Red 900 650B	6.495,00 €
P4340P00P	GRX 1x	Rapid Red 900 650B + 2º juego Rapid Red 900 700c (*)	6.775,00 €
P4250P00P	GRX 1x	Rapid Red 500 650B	6.635,00 €
P4490P00P	GRX 1x	Rapid Red 500 650B + 2º juego Rapid Red 900 700c (*)	7.010,00 €
P5110P00P	GRX 1x	Rapid Red Carbon 700c	7.975,00 €
P4225P00P	GRX 2x	Rapid Red 900 650B	6.595,00 €
P4400P00P	GRX 2x	Rapid Red 900 650B + 2º juego Rapid Red 900 700c (*)	6.870,00 €
P4310P00P	GRX 2x	Rapid Red 500 650B	6.730,00 €
P4550P00P	GRX 2x	Rapid Red 500 650B + 2º juego Rapid Red 500 700c (*)	7.100,00 €
P5170P00P	GRX 2x	Rapid Red Carbon 700c	8.075,00 €
P4485P00P	Ekar 1x	Rapid Red 900 650B	6.995,00 €
P4660P00P	Ekar 1x	Rapid Red 900 650B + 2º juego Rapid Red 900 700c (*)	7.275,00 €
P4570P00P	Ekar 1x	Rapid Red 500 650B	7.130,00 €
P4810P00P	Ekar 1x	Rapid Red 500 650B + 2º juego Rapid Red 500 700c (*)	7.510,00 €
P5435P00P	Ekar 1x	Rapid Red Carbon 700c	8.480,00 €
P4485P00P	Rival eTap AXS XPLR 1x	Rapid Red 500 650B	6.995,00 €
P4725P00P	Rival eTap AXS XPLR 1x	Rapid Red 500 650B + 2º juego Rapid Red 500 700c (*)	7.375,00 €
P5355P00P	Rival eTap AXS XPLR 1x	Rapid Red Carbon 700c	8.360,00 €
P4985P00P	GRX Di2 1x	Rapid Red 500 650B	7.780,00 €
P5225P00P	GRX Di2 1x	Rapid Red 500 650B + 2º juego Rapid Red 500 700c (*)	8.155,00 €
P5845P00P	GRX Di2 1x	Rapid Red Carbon 700c	9.125,00 €
P5125P00P	GRX Di2 2x	Rapid Red 500 650B	7.995,00 €
P5365P00P	GRX Di2 2x	Rapid Red 500 650B + 2º juego Rapid Red 500 700c (*)	8.375,00 €
P5985P00P	GRX Di2 2x	Rapid Red Carbon 700c	9.345,00 €

(*) El 2º juego de ruedas incluye cubiertas y cámaras 700c

GREVIL
PINARELLO
GRX
Vittoria TERRENO DRY

B302 - Radiant Aura

GRX
GRX
GRX
GRX
Vittoria TERRENO DRY
Vittoria TERRENO DRY

B301 - Iceland Black

GRANGER X

GRAVEL

- Geometría endurance de gravel
- Carbono Torayca T700
- Cuadro asimétrico
- Secciones de tubo Flatback
- Posibilidad de portabidón en la parte inferior del tubo oblicuo
- Tija de sillín Ø 27,2 mm
- Pedalier de rosca italiana BB
- Sistema de frenado de disco RAD
- Horquilla ONDA Granger X

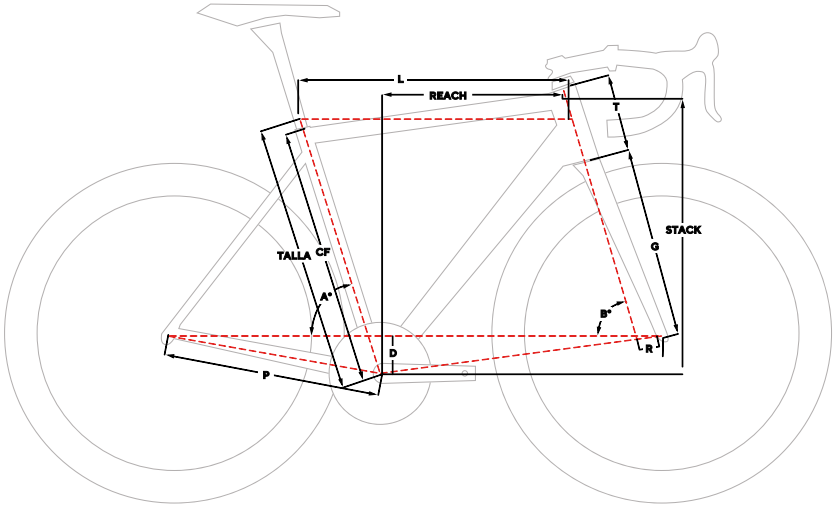

TALLA	CF	L	A [°]	B [°]	P	T	D	R	G	REACH	STACK
470	440	522	74,5	69,75	430	125	72	50	395	363	543,4
500	475	535	74	70	430	137	72	50	395	369,9	555,7
530	505	550	73,75	70,25	430	155	72	50	395	378,4	573,6
550	530	565	73,5	71	430	169	72	47	395	386,9	590,8
575	550	582	73	71,25	430	185	72	47	395	394,5	607
600	595	600	72,5	71,5	430	202	72	47	395	402,2	624,1

COLORES **B311** - Black on Black **B312** - Green Sand **B313** - Orange

Manillar **MOst Jaguar GR Aero TiCR**

Potencia **MOst Tigeralu Aero**

Sillín **Selle Italia Model X**

Portabidón **Elite Custom Race**

CÓDIGO	GRUPO	RUEDAS	PVP
P3525P00P	Force eTap AXS	Rapid Red 900 700c	**5.495,00 €**
P3610P00P	Force eTap AXS	Rapid Red 500 700c	**5.635,00 €**
P4475P00P	Force eTap AXS	Rapid Red Carbon 700c	**6.985,00 €**

CÓDIGO	OTRAS OPCIONES DE MONTAJE	PVP
P+0015P00P	Cinta manillar MOst	**+20,00 €**
P+0050P00P	Sillín MOst Lynx Manganeso	**+75,00 €**
P+0007P75P	2º portabidón Custom Race	**+12,10 €**

CÓDIGO	KIT CUADRO	PVP
P1750P00P	Kit cuadro GRANGER X con horquilla, dirección y tija de sillín	**2.725,00 €**

GRANGER
PINARELLO
FORCE
PINARELLO
MOST
Vittoria TERRENO DRY

B311 - Black on Black

PINARELLO
GRANGER
vittoria TERRENO DRY
vittoria TERRENO DRY

B312 - Green Sand

GRANGER
PINARELLO
PINARELLO
FORCE
MOST
Vittoria TERRENO ONYX

MOST
GRANGER
PINARELLO
PINARELLO
FORCE
FULCRUM RAPID RED 500
Vittoria TERRENO DRY

B313 - Orange

E-BIKES

NUEVA NYTRO
POTENCIA TU CAMINO

Con la nueva Nytro E se abre un mundo de posibilidades para disfrutar de las emociones del ciclismo. Se ha creado pensando en la aventura, permitiendo a los ciclistas afrontar largos recorridos.

La elección de los materiales, la geometría y las innovaciones tecnológicas utilizadas para la nueva Nytro E se combinan para crear un nivel de reactividad y una sensación en la pedalada muy parecidos a los de nuestros otros modelos.

NYTRO E
ESENCIA PINARELLO

SORPRENDENTEMENTE LIGERA
Con sólo 11.4 kg, la Nytro E9 Road es la bicicleta de pedaleo asistido y transmisión central más ligera del mercado.

AYUDA CON VERDADERA "SENSACIÓN DE CICLISMO"
Pedalea rápido por todas partes de la forma más natural y silenciosa posible gracias al nuevo motor TQ-HPR50. Ofreciendo una verdadera experiencia de pedaleo, el feedback que sientes es muy similar a una bicicleta muscular, pero proporcionándote 300W más en tus piernas.

HAY UN MOTOR...
PERO NO TE DARÁS CUENTA

SILENCIO El TQ-HPR50 es el más silencioso del mercado.

PEDALEO SUAVE Y NATURAL
A diferencia de los sistemas convencionales de transmisión por engranajes o correa, el sistema patentado "Harmonic pin ring transmission" ofrece un pedaleo extremadamente natural.

PAR DE POTENCIA Con una potencia de 50Nm hasta 300W.

AUTONOMÍA VS PRESTACIONES Hemos elegido la relación potencia/peso perfecta para ofrecerte una autonomía de 100 Km (140 Km con el Extensor de batería). Sabiendo que la autonomía varía dependiendo del modo elegido y del peso del ciclista.

EXPERIENCIA TRADICIONAL
CORAZÓN TECNOLÓGICO

El diseño se ha estudiado hasta el último detalle para que tenga el mismo aspecto que una bicicleta tradicional, y está fuertemente inspirada en la DOGMA F.

AERODINÁMICA Somos los maestros de la velocidad y la Nytro E está hecha para volar.

TiCR Todos los cables están integrados en el manillar para maximizar la reducción del coeficiente de resistencia.

CUADRO ASIMÉTRICO El lado izquierdo del cuadro está estructurado para compensar la mayor fuerza ejercida por la transmisión en el lado derecho.

HORQUILLA ONDA Auténtico ADN Pinarello

DISEÑO PINARELLO El aspecto inconfundible y distintivo de una bicicleta Pinarello.

TQ – HPR50
DRIVE UNIT

La transmisión Harmonic Pin Ring (HPR) es el resultado de un mecanismo de accionamiento relativamente simple, pero ingenioso, que funciona de manera similar a un motor rotativo, pero más refinado. Es más compacta, más potente, tiene un tacto más suave y es más duradera.
TQ ha creado una unidad de transmisión extremadamente ligera
y permite una integración
perfecta y silenciosa en el sistema de e-bike

CONDUCCIÓN MÁS NATURAL Asistencia natural con un **par de potencia de 50Nm** hasta **300W**.
El más ligero de la clase con **1.850g**
Con 3 modos de conducción, totalmente personalizables a través de la App.
SILENCIOSA Tecnología TQ HPR supersilenciosa.

TQ – HPR50
DRIVE UNIT

MÁXIMA DENSIDAD ENERGÉTICA

- Batería integrada de 360 Wh para largos recorridos en ebike
- La más ligera de su clase con sólo 1.830 g
- Carga completa en sólo 2-3 horas

SENSACIÓN DE CONDUCCIÓN MÁS NATURAL

- 160 Wh y sólo 950 g
- Se encadena con la batería principal para cargar ambas a la vez de forma consecutiva
- Puede alimentar independientemente el TQ-HPR50

LECTURA PERFECTA EN TODAS LAS CONDICIONES DE LUZ

- Vinculación con APP mediante Bluetooth.
- Elige entre diferentes pantallas de recorrido.
- Compatible con todos los ciclocomputadores ANT

NYTRO E
ROAD

La Nytro E ROAD está destinada a marcar un nuevo camino. Es la bicicleta E-Road más ligera del mercado. Prepárate para enfrentarte a lo que antes creías imposible.

Geometría específica ROAD con la reactividad que caracteriza a nuestros productos de competición fusionada con una posición de conducción más cómoda.

NYTRO E
GRAVEL

El gravel significa libertad y descubrimiento. Hacerlo con una Nytro E Gravel significa multiplicar la diversión y aumentar la experiencia. Lleva tu aventura más lejos.

Geometría específica GRAVEL, una geometría todoterreno eficaz, y muy cómoda especialmente durante un viaje largo.

NYTRO E9 ROAD

- Carbono T900
- Cuadro asimétrico
- Horquilla Road Onda Fork
- Cableado interno TiCR
- Perfiles Flatback
- Sistema de frenado de disco RAD
- Motor TQ-HPR50 Drive Unit

COLOR **D281** - Electro Red

CÓDIGO	MONTAJE	PVP
P9230P00P	BICICLETA NYTRO E9 ROAD, Dura Ace Di2 y Princeton Grit 4540	**14.295,00 €**

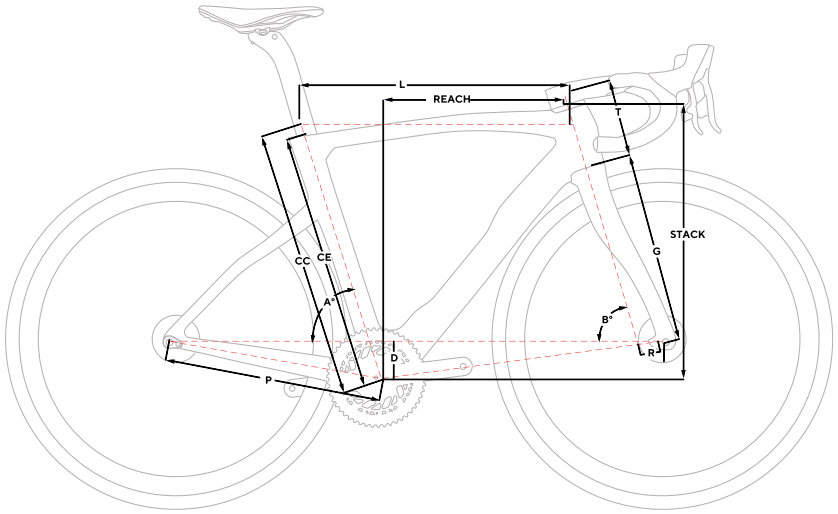

TALLA	CF	L	A [°]	B [°]	P	T	D	R	G	REACH	STACK
460	450	515	74,5	71,5	420	130	72	47	373	358,4	545,4
500	488	532	74	72	420	140	72	47	373	369,7	555,8
530	510	545	73,7	72,25	420	151	72	47	373	377,5	567,2
550	535	560	73,4	72,5	420	170	72	47	373	384,2	586,2
575	555	580	73	72,75	420	200	72	47	373	391,4	615,8
600	575	595	72,9	73	420	225	72	47	373	398	640,6

MOST
MOST
NYTRO
ELLO
ONDA
DNA PINARELLO
TORAYCA
HIGH PERFORMANCE
CARBON FIBER

NYTRO
PINARELLO
PINARELLO
P ZERO

D281 - Electro Red

NYTRO
PINARELLO
PINARELLO
PINARELLO

NARELLO

NYTRO E7 ROAD

- Carbono T900
- Cuadro asimétrico
- Horquilla Road Onda Fork
- Cableado interno TiCR
- Perfiles Flatback
- Sistema de frenado de disco RAD
- Motor TQ-HPR50 Drive Unit

COLOR **D280** - Ghost Black **D290** -Power Blue

CÓDIGO	MONTAJE	PVP
P6775P00P	BICICLETA NYTRO E7 ROAD, Ultegra Di2 y Ultrafast 40	**10.495,00 €**

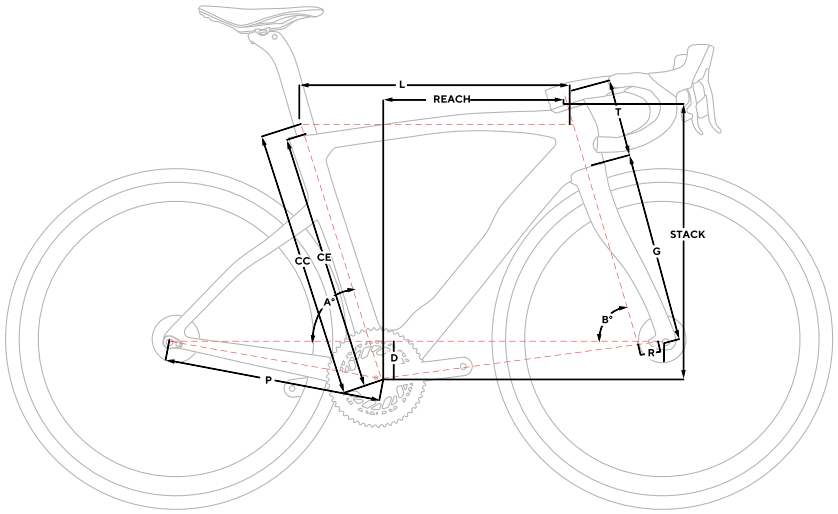

TALLA	CF	L	A [°]	B [°]	P	T	D	R	G	REACH	STACK
460	450	515	74,5	71,5	420	130	72	47	373	358,4	545,4
500	488	532	74	72	420	140	72	47	373	369,7	555,8
530	510	545	73,7	72,25	420	151	72	47	373	377,5	567,2
550	535	560	73,4	72,5	420	170	72	47	373	384,2	586,2
575	555	580	73	72,75	420	200	72	47	373	391,4	615,8
600	575	595	72,9	73	420	225	72	47	373	398	640,6

PINA

PINARELLO
PIRELLI P7
PIRELLI P7

D280 - Ghost Black

PINARELLO
NYTRO
PINARELLO
PIRELLI P ZERO
PIRELLI P ZERO

D290 - Power Blue

NYTRO E ROAD

- Carbono T700
- Cuadro asimétrico
- Horquilla Road Onda Fork
- Cableado interno TiCR
- Perfiles Flatback
- Sistema de frenado de disco RAD
- Motor TQ-HPR50 Drive Unit

COLOR **D300** - Brilliant Black

CÓDIGO	MONTAJE	PVP
P5810P00P	BICICLETA NYTRO E5 ROAD, 105 Di2 y Racing 500	8.995,00 €

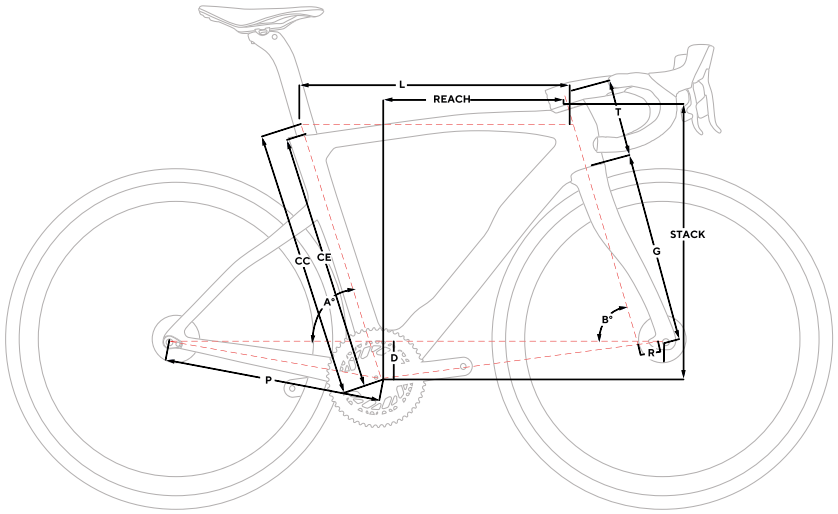

TALLA	CF	L	A [°]	B [°]	P	T	D	R	G	REACH	STACK
460	450	515	74,5	71,5	420	130	72	47	373	358,4	545,4
500	488	532	74	72	420	140	72	47	373	369,7	555,8
530	510	545	73,7	72,25	420	151	72	47	373	377,5	567,2
550	535	560	73,4	72,5	420	170	72	47	373	384,2	586,2
575	555	580	73	72,75	420	200	72	47	373	391,4	615,8
600	575	595	72,9	73	420	225	72	47	373	398	640,6

NYTRO
DINA
ONDA
DNA PINARELLO
TORAYCA
HIGH PERFORMANCE
CARBON FIBER

PINARELLO
PINARELLO
PINARELLO
PIRELLI P7

D300 - Brilliant Black

E-BIKE

NYTRO E GRAVEL

- Carbono T700
- Cuadro asimétrico
- Horquilla Road Onda Fork
- Cableado interno TiCR
- Perfiles Flatback
- Sistema de frenado de disco RAD
- Motor TQ-HPR50 Drive Unit

COLOR **D330** - Airforce Grey **D331** - Saturn Silver

CÓDIGO	MONTAJE	PVP
P5580P00P	BICICLETA NYTRO E5 GRAVEL, Rival eTap AXS XPLR 1x y Rapid Red 900	**8.645,00 €**

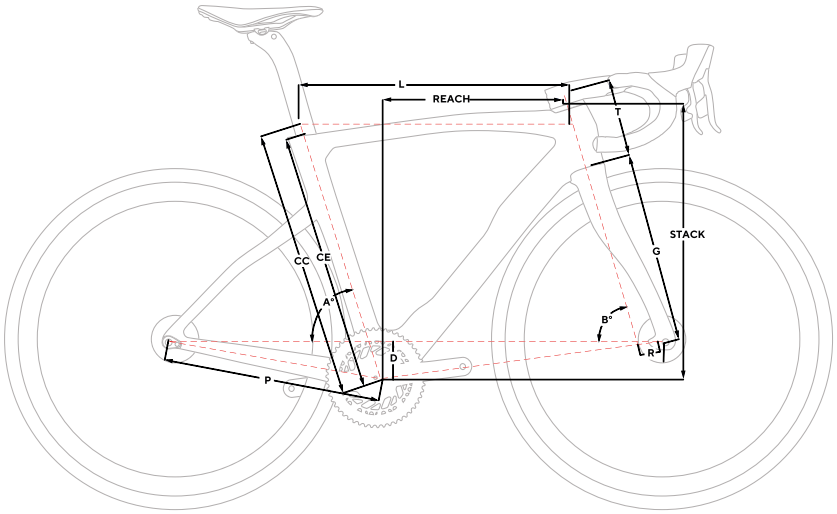

TALLA	CF	L	A [°]	B [°]	P	T	D	R	G	REACH	STACK
460	440	523	74,5	69,75	437	125	78	50	395	357,4	558,9
500	480	535	74	70	437	137	78	50	395	364,2	571,2
530	510	550	73,75	70,25	437	155	78	50	395	372,9	589,1
550	530	564	73,5	71	437	170	78	50	395	380,6	606,3
575	565	581	73	71,25	437	200	74	50	395	388,3	622,3
600	590	597	72,75	71,5	437	210	74	50	395	395,9	642,3

MOST
NYTRO

PINAREL
NYTRO

D330 - Airforce Grey

NYTRO
PINARELLO

D331 - Saturn Silver

- Geometría Endurance
- Cuadro Aluminio 6061
- Horquilla de carbono Nytro
- Sistema de frenado de disco RAD
- Motor Fazua® EVATION RIDE 50

COLOR **A585** - Black Matt White

CÓDIGO	MONTAJE	PVP
P2880P00P	BICICLETA NYTRO ROADSTAR, 105 2x11 y Shimano RS171	**4.495,00 €**

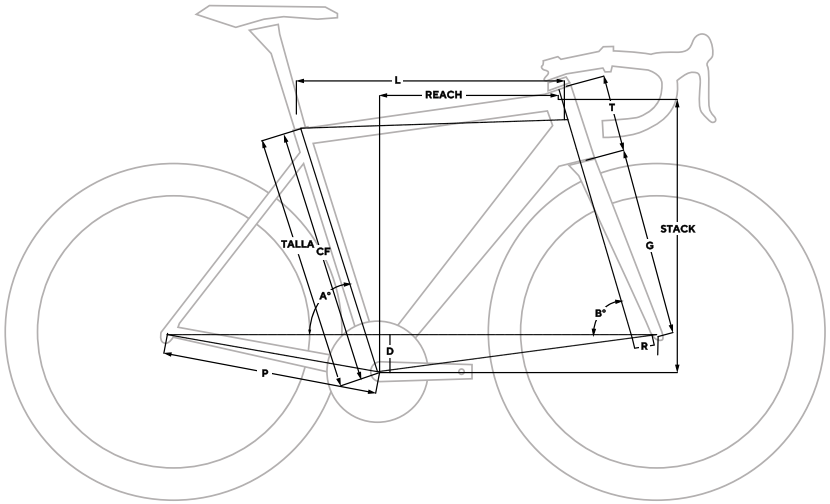

TALLA	CF	L	A [°]	B [°]	P	T	D	R	G	REACH	STACK
S	440	540	74	70,5	435	138	75	45	395	369	563
M	500	555	74	71	435	159	75	45	395	381	585
L	550	575	73,5	71,5	435	181	75	45	395	392	608
XL	590	590	73,5	72	435	202	75	45	395	402	630

Un cuadro robusto y seguro que cuenta con un potente motor para una nueva experiencia en bicicleta.

El cuadro de **aluminio 6061 con horquilla de carbono** ha sido diseñado para ofrecer un alto nivel de durabilidad, rigidez a la torsión y con una larga vida útil garantizada.

Su **motor** Fazua dispone de 3 niveles de **asistencia**:

ASISTENCIA SUAVE: Asistencia suave y constante (max. 100 vatios). Eficiente para maximizar la duración de la batería.
ASISTENCIA MODERADA: Asistencia más potente y deportiva para la mayoría de los escenarios (max. 210 vatios).
ASISTENCIA INTENSA: Asistencia más agresiva para afrontar las subidas más exigentes (max. 250 vatios). Su geometría ofrece una posición fácil y cómoda. Está pensada para todos los estilos de conducción y permite al ciclista ir cómodamente y disfrutar de la bici.

Su **geometría** ofrece una posición fácil y cómoda. Está pensada para todos los estilos de conducción y permite al ciclista ir cómodamente y disfrutar de la bici.

Con un manejo agradable, la NYTRO ROADSTAR es una gran aliada para quienes quieren andar en bici con una asistencia eléctrica. Ideal para todas tus salidas y superar todos tus desafíos.

NÚCLEO DE CONDUCCIÓN
La cubierta especial protege el motor de los impactos.

BATERÍA
Integrada en el tubo oblicuo.

HORQUILLA
Horquilla de carbono Nytro con tubo de dirección cónico

MONTAJE
Grupo 105 DB
Ruedas Shimano RS171 DB

PINARELLO
PINARELLO
CYCL-E
CYCL-E

A585 - Black Matt White

NYTRO ROADSTAR

eROAD BIKE

La primera opción para descubrir la extraordinaria tecnología e-Road de Pinarello

PINARELLO

- Geometría Endurance
- Cuadro Aluminio 6061
- Horquilla de carbono Nytro
- Sistema de frenado de disco RAD
- Motor Fazua® EVATION RIDE 50

COLOR **A589** - Petrol Green

CÓDIGO	MONTAJE	PVP
P3010P00P	BICICLETA NYTRO GRINTA Ultegra 1x11 y Shimano RS171	4.695,00 €

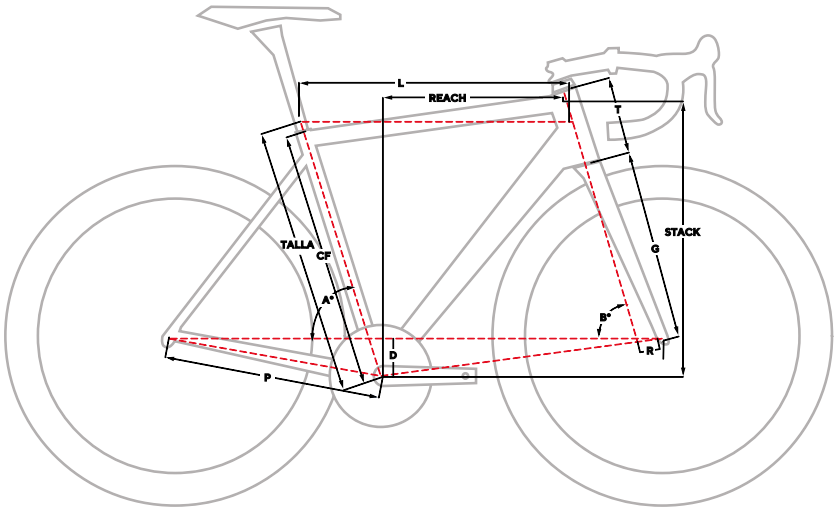

TALLA	CF	L	A [°]	B [°]	P	T	D	R	G	REACH	STACK
S	440	540	74	70,5	435	138	75	45	395	369	563
M	500	555	74	71	435	159	75	45	395	381	585
L	550	575	73,5	71,5	435	181	75	45	395	392	608
XL	590	590	73,5	72	435	202	75	45	395	402	630

La nueva NYTRO GRINTA es pura libertad. El gravel ha conseguido ampliar las posibilidades de circular por caminos que hasta ayer ni siquiera contemplaban los ciclistas de carretera.
Con la NYTRO GRINTA podrás ir más lejos gracias a su motor Fazua Evation, capaz de ayudarte a **superar todos los obstáculos** entre tú y la diversión.

El motor Fazua ofrece tres niveles de asistencia:

- ASISTENCIA SUAVE: asistencia suave y constante (max. 100 vatios). Eficiente para maximizar la duración de la batería
- ASISTENCIA MODERADA: asistencia más potente y deportiva para la mayoría de los escenarios (max. 210 vatios).
- ASISTENCIA INTENSA: asistencia más agresiva para afrontar las subidas más exigentes (max. 250 vatios).

BATERÍA
Integrada en el tubo oblicuo.

BOTÓN DE ENCENDIDO/APAGADO
El botón se encuentra en la parte superior del tubo horizontal, cerca de la dirección.

MONTAJE
Ultegra 1x
Shimano RS171

CABLEADO INTERNO
Todos los cables se alojan en el interior del cuadro, tanto en el triángulo delantero como el trasero

GEOMETRÍA ACTIVA
Posición fácil y cómoda para todos los estilos de conducción.

HORQUILLA CARBONO
Nytro Carbon Fork

PINARELLO
PINARELLO
TERRENO DRY
TERRENO DRY

A589 - Petrol Green

NYTRO GRINTA

GRAVEL eBIKE

PINARELLO
PIRELLI

- Geometría Endurance
- Cuadro Aluminio 6061
- Horquilla de carbono Nytro
- Sistema de frenado de disco RAD
- Motor Fazua® EVATION RIDE 50

COLOR **A583 - Blue Steel**

CÓDIGO	MONTAJE	PVP
P2560P00P	BICICLETA NYTRO URBANIST, Deore 1x11 y Shimano RS171 Equipada con guardabarros, portabultos, luces delantera y trasera	3.995,00 €

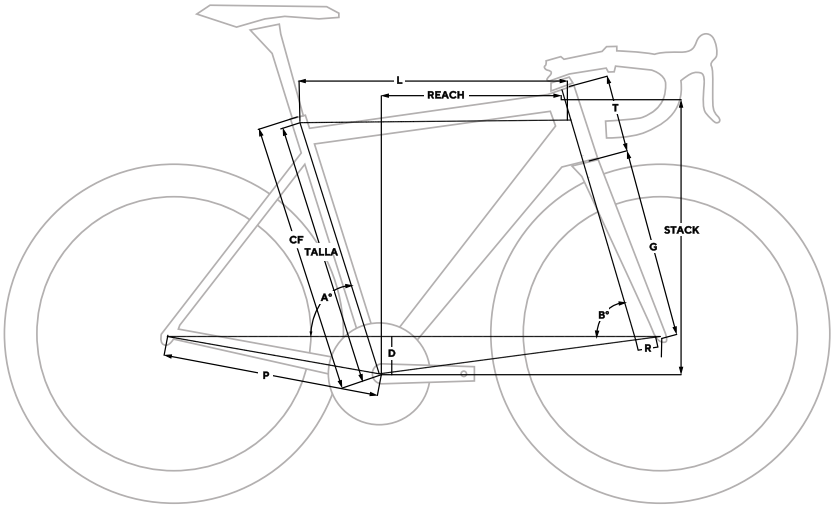

TALLA	CF	L	A [°]	B [°]	P	T	D	R	G	REACH	STACK
S	440	540	74	70,5	435	138	75	45	395	369	563
M	500	555	74	71	435	159	75	45	395	381	585
L	550	575	73,5	71,5	435	181	75	45	395	392	608
XL	590	590	73,5	72	435	202	75	45	395	402	630

La NYTRO URBANIST es la opción ideal para la moverte por tu ciudad. La geometría y la calidad del cuadro, hacen de la NYTRO URBANIST un modelo para **uso urbano con un carácter deportivo** que la diferencia.

Gracias a su bajo **peso** puedes cargarla fácilmente en tu vehículo y llevarla a la oficina. Además, el cuadro ha sido diseñado para cualquier tipo de conducción lo que hace de ella una bicicleta heterogénea.

NYTRO URBANIST ofrece una **asistencia** potente y natural. El **motor** Fazua ofrece tres niveles de asistencia:

- ASISTENCIA SUAVE: Asistencia suave y constante (max. 100 vatios). Eficiente para maximizar la duración de la batería.

- ASISTENCIA MODERADA: Asistencia más potente y deportiva para la mayoría de los escenarios (max. 210 vatios).

- ASISTENCIA INTENSA: Asistencia más agresiva para afrontar las subidas más exigentes (max. 250 vatios).

La batería se integra en el tubo oblícuo del cuadro, es extraíble y tiene una capacidad de 250 Wh.

DISEÑO PRÁCTICO
Faro frontal de led y guardabarros.

BATERÍA
Batería integrada y extraíble en el tubo oblícuo.

FRENOS
Frenos con 160 milímetros de diámetro y pinzas de dos pistones junto a la transmisión Shimano Deore 11S

COMODIDAD
Preparada para ir donde tú quieras.

HORQUILLA CARBONO
Nytro Carbon Fork

MONTAJE
Grupo Shimano Deore 11S
Ruedas Shimano RS171 DB

A583 - Blue Steel

NYTRO URBANIST

URBAN
eBIKE

Una bicicleta eléctrica urbana y deportiva

PINARELLO
PINARELLO
GANDONELLO

GBR
HSBC UK
26

COLORES **D341 - Black CX** **D342 - Red CX**

CÓDIGO	KIT CUADRO	PVP
P03480P00P	KIT CUADRO CROSSISTA F	5.430,00 €

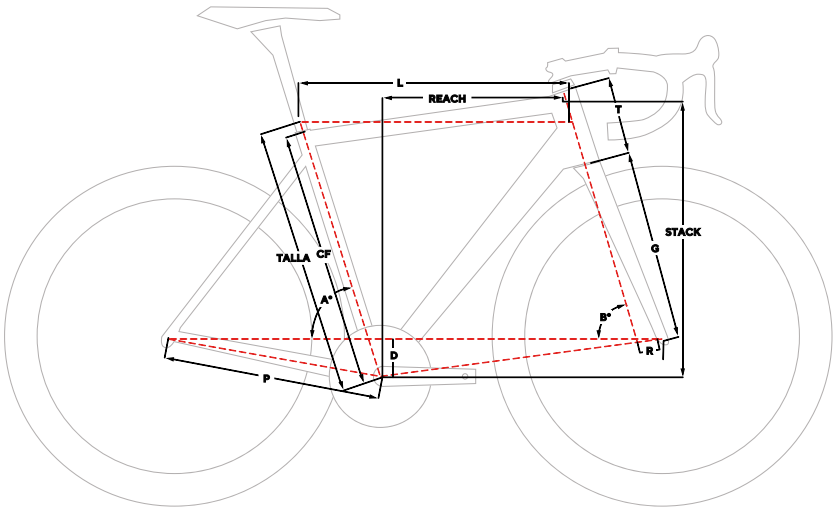

TALLA	CF	L	A [°]	B [°]	P	T	D	R	G	REACH	STACK
490	480	510	75	70,5	425	100	65	50	402	366	522
505	495	525	74,5	71	425	118	65	50	402	371	541
520	510	540	74	71	425	135	65	50	402	377	557
540	530	555	73,5	71	425	155	65	50	402	382	576
560	550	570	73	72	425	170	65	50	402	387	594
580	570	585	72,5	72	425	187	65	50	402	392	610

HSBC UK
OZ TRAILS
NORTHWESTERN ARKANSAS
PINARELLO
DT SWISS

CROSSISTA
PINARELLO
PINARELLO
ULTEGRA

D341 - Black CX

PINARE
ONDA
DNA PANNELLO
MOST

D342 - Red CX

COLORES **A454 - Top Black**

CÓDIGO	KIT CUADRO	PVP
P10135P00P	KIT CUADRO BOLIDE F TT (manillar carbono incluido)	15.820,00 €

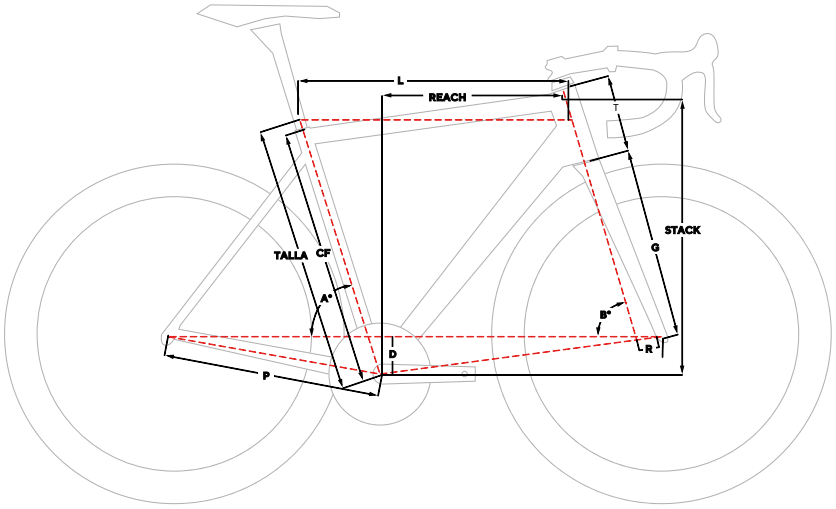

TALLA	CF	L	A [°]	B [°]	P	T	D	R	G	REACH	STACK
450	472	488	77	72	395	70	57	43	368,5	380	461
485	492	507	77	72,5	395	82	62	43	368,5	396	479
520	508	526	77	73	395	96	62	43	368,5	413	494
550	521	545	77	73	395	110	62	43	368,5	430	507

INEOS
GRENADIER
BOLIDE
TOP GANNA
PINARELLO
SHIMANO
PRINCETON CARBON WORKS

INEOS
GRENADIER
BIORACER
KASK
MOST
PINARELLO
PRINCETON CARBON WORKS

A454 - Top Black

COLORES **A313** - Flash Sky **A311** - BoB

CÓDIGO	KIT CUADRO	PVP
P06880P00P	KIT CUADRO BOLIDE TR (manillar incluido)	10.740,00 €

BOLIDE TR

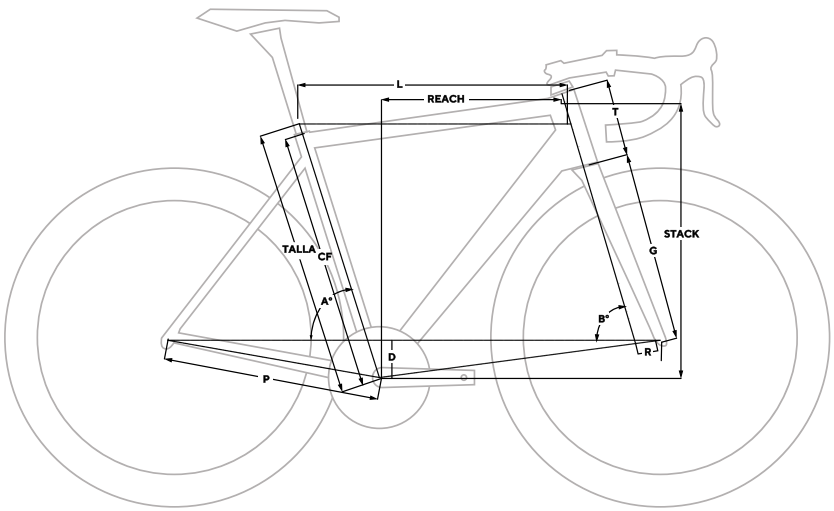

TALLA	CF	L	A [°]	B [°]	P	T	D	R	G	REACH	STACK
450	472	480	78	72	395	90	65	43	373	369	492
485	492	500	78	72,5	395	106	70	43	373	386	515
520	507	520	78	73	395	120	70	43	373	405	530
550	537	540	78	73	395	134	70	43	373	424	543

A313 - Flash Sky

MOST
PINARELLO
BOLIDE

A311 - BoB

COLORES

A500 - BoB
A502 - Italia
A501 - Red

CÓDIGO	KIT CUADRO	PVP
P5615P00P	KIT CUADRO MAAT	**8.765,00 €**
P0825P00P	MANILLAR TALON LAP	**1.345,00 €**

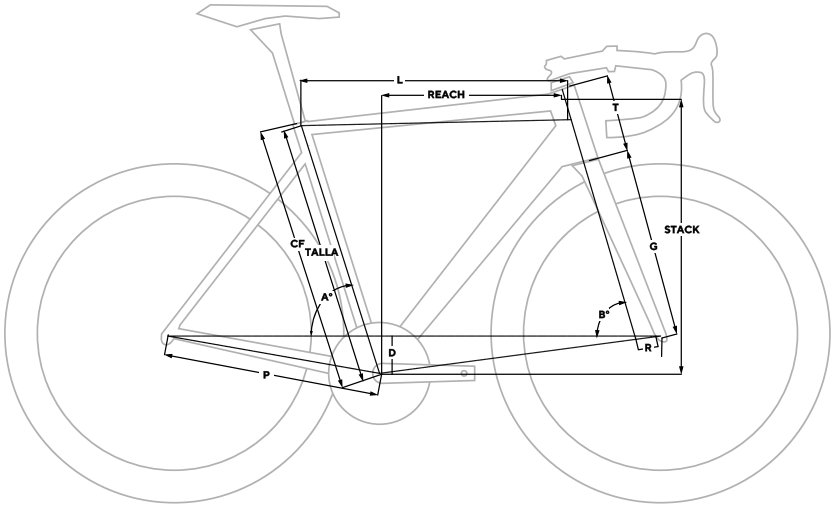

TALLA	CF	L	A [°]	B [°]	P	T	D	R	G	REACH	STACK
425	455	548	76	73,5	378	80	46	38	370	428	471
450	480	563	76	74	378	95	46	38	370	440	486
470	500	583	75	74	378	110	46	38	370	448	501
485	515	603	75	74	378	125	46	38	370	464	515
500	530	613	75	74	378	140	46	38	370	470	530

PINARELLO
MOST
MOST
MOST
PINARELLO
VITTORIA PISTA GRAPH

A500 - BoB

MØST
PINARELLO
MAFIT
PINARELLO
PINARELLO
PINARELLO
CAMPAGNOLO

A501 - Red

PINARELLO
MOST
PINARELLO
MFAT
ITF
PINARELLO
CAMPAGNOLO
PINARELLO

PINARELLO
MØST
ITA
MAFIT
PINARELLO
PINARELLO
PINARELLO
CAMPAGNOLO

A502 - Italia

COMPONENTES

PINARELLO®

P034170P TIJA DE SILLÍN **DOGMA F** 558,15€
Rojo, Negro
Opción de curva y recta

P029150P TIJA DE SILLÍN **DOGMA F12, F10, F, PRINCE, X, PARIS** 476,15€
Negro, Rojo
Opción de curva y recta

P003595P PIEZA **NUEZ TIJA DE SILLÍN** 58,75€

P005045P	PIEZA APRIETE + TORNILLOS TIJA SILLÍN **DOGMA F**	82,40€
P003640P	PIEZA APRIETE + TORNILLOS TIJA SILLÍN **DOGMA F12, F10**	59,45€
P003640P	PIEZA APRIETE + TORNILLOS TIJA SILLÍN **DOGMA F8**	59,45€

DOGMA F

DOGMA F12/F10

DOGMA F8

P004870P	PIEZA APRIETE + TORNILLOS TIJA SILLÍN **PRINCE, PARIS, GAN, NYTRO**	79,55€
P004870P	PIEZA APRIETE + TORNILLOS TIJA SILLÍN **GREVIL**	79,55€

PRINCE, PARIS
GAN, NYTRO

GREVIL

P002010P	ABRAZADERA SILLÍN Tija redonda	32,85€
P002235P	ABRAZADERA SILLÍN DOGMA 65.1	36,50€

P009900P CIERRES **DOGMA** 161,70€

CIERRES DOGMA

P006700P CIERRES **PINARELLO** 109,45€

CIERRES PINARELLO

P005790P SOPORTE BATERÍA INTERNA **TIJA AERO (**Di2 / EPS**)** 94,55€
P004915P SOPORTE BATERÍA INTERNA **TIJA REDONDA (**Di2 / EPS**)** 80,25€

P004775P KIT PATILLA IZQUIERDA **CUADROS PINARELLO CARBONO DISK** 77,95€
Para cuadros Disk: DOGMA F, DOGMA F12, PRINCE, PARIS, GAN, ANGLIRU, RAZHA, NYTRO, GREVIL

P003595P KIT PATILLA DERECHA **CUADROS PINARELLO CARBONO DISK** 58,75€
Para cuadros Disk: DOGMA F, DOGMA F12, PRINCE, PARIS, GAN, ANGLIRU, RAZHA, NYTRO, GREVIL

Izquierda

Derecha

P002275P PATILLA CAMBIO **CUADRO NYTRO DUST** 37,15€

P001885P PATILLA CAMBIO **CUADRO PINARELLO ZAPATA 22mm** Negro 30,80€
Para cuadros de zapata: DOGMA F, DOGMA F12, DOGMA F10, DOGMA F8, PRINCE, GAN, RAZHA

P001660P PATILLA CAMBIO **CUADRO PINARELLO ZAPATA 18mm** Negro 27,10€
Para cuadro de zapata: ANGLIRU

F, F12, F10, F8, PRINCE, GAN, RAZHA

ANGLIRU

P001260P	ANILLO **TiCR** 5mm	20,60€
P001570P	ANILLO **TiCR** 10mm	25,65€

5mm

10mm

P005215P	KIT RODAMIENTOS CÓNICOS **TiCR (DOGMA F)**	85,15€

P004210P	KIT RODAMIENTOS CÓNICOS **TiCR (**DOGMA F12 / PRINCE**)**	68,80€

P003355P	JUEGO RODAMIENTOS CÓNICOS **(**PARIS / ANGLIRU / RAZHA**)**	54,80€

M004825M KIT **AERO 1K** 78,80€

1 Tapa UD, 1 cazoleta carbono 1K (Baja, media o alta)
4 Separadores carbono 1K 5 mm, 2 separadores carbono 1K 10 mm

M004020M KIT **AERO UD** 65,70€

1 Tapa aluminio, 1 cazoleta carbono UD (Baja, media o alta)
3 Separadores carbono UD 10 mm, 2 separadores carbono 1K 5mm

M002760M KIT **SEPARADORES AERO 1K** 45,10€

2 separadores carbono 1k 10mm, 6 separadores carbono 1k 5mm

M000410M PEGATINA CIRCULAR PEDALIER PINARELLO 6,70€

Negro

P000910P BIDÓN PINARELLO **FLY 750ml** Negro 14,85€
P000720P BIDÓN PINARELLO **FLY 550ml** Negro, Blanco 11,75€

P000400P BIDÓN ESTRECHO PINARELLO **BAJIJI** Blanco 6,55€

P000720P CINTA MANILLAR **PINARELLO CORCHO** 11,75€
Blanco, Gris, Azul oscuro

LIFESTYLE

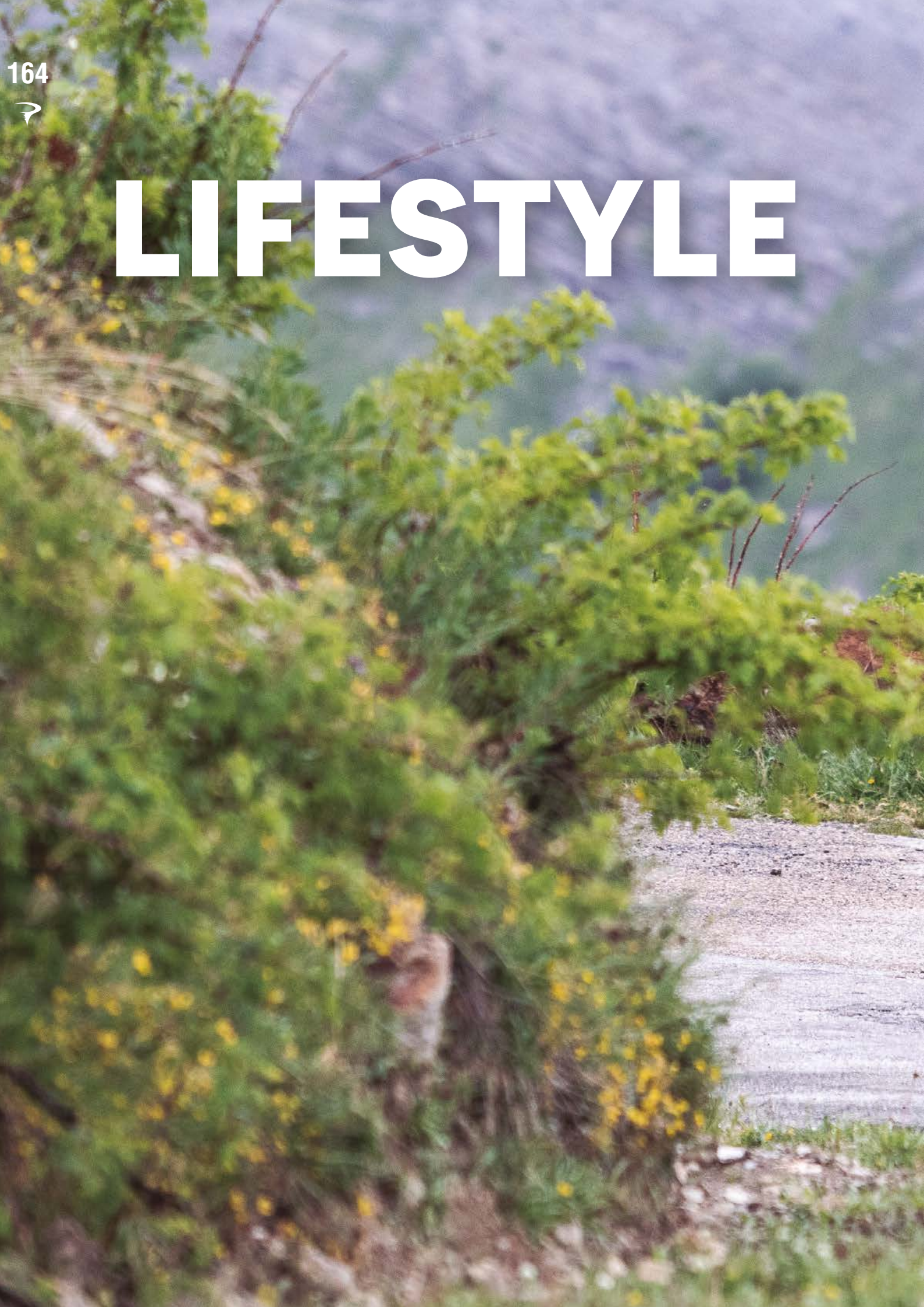

PINARELLO

CARACTERÍSTICAS TÉCNICAS
INNOVACIONES

AJUSTE AERO
Alcanzando el límite del rendimiento aerodinámico.

AJUSTE DE CARRERA
La mejor opción para todo tipo de competición.

TEJIDO DE FIBRA DE CARBONO
Mejorando el rendimiento con el poder del carbono.

TEJIDO LIGERO
Peso mínimo para un mejor rendimiento.

SIN ARRUGAS
Efecto de segunda piel para descender más rápido.

TEJIDO ANTI UV
Material de alta densidad que protege de los rayos UV..

TRATAMIENTO DWR
Con tratamiento especial que repele el agua.

TRANSPIRABLE
Tejido fresco y transpirable.

PROTECCIÓN CONTRA EL VIENTO
Tejido ligero y resistente para la mejor protección contra el viento.

MATERIAL DURADERO
Tejido resistente al uso.

CORTE ERGONÓMICO
Pedalea durante horas con total comodidad.

DRAGZERO
Tejido extremadamente aerodinámico diseñado para deportes de velocidad.

DISEÑO
Enfoque minimalista, sin combinaciones de alto contraste.

BADANAS
Las mejores badanas de alto rendimiento.

P012135P MAILLOT **DOGMA F BLACK** 198,25€

Tallas: S - M - L - XL - 2XL

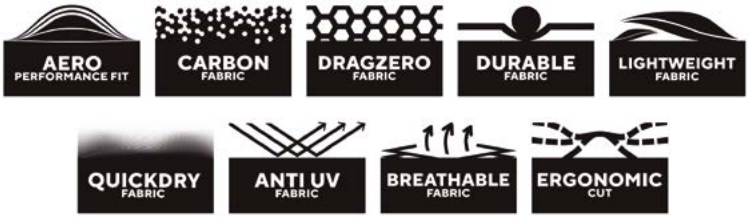

P012135P MAILLOT **DOGMA F NAVY BLACK** 198,25€

Tallas: S - M - L - XL - 2XL

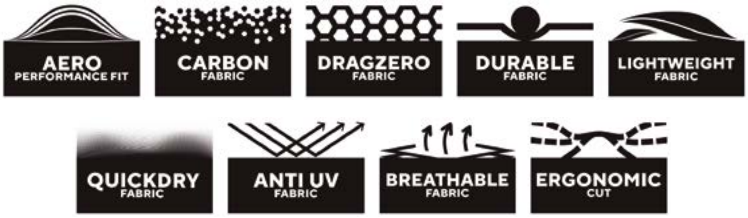

P009800P MAILLOT **F9** 160,10€
BLACK
Tallas: S - M - L - XL - 2XL

P011825P CULOTE **F9** 193,15€
BLACK
Tallas: S - M - L - XL

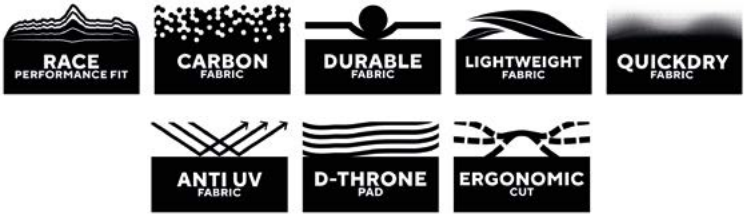

P007315P MAILLOT **F7** 119,50€

NAVY

Tallas: S - M - L - XL - 2XL

P008560P CULOTE **F7** 139,85€

BLACK

Tallas: S - M - L - XL

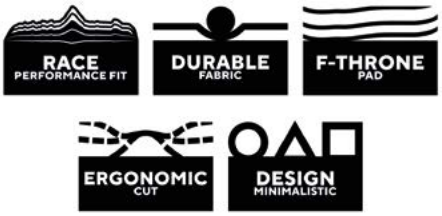

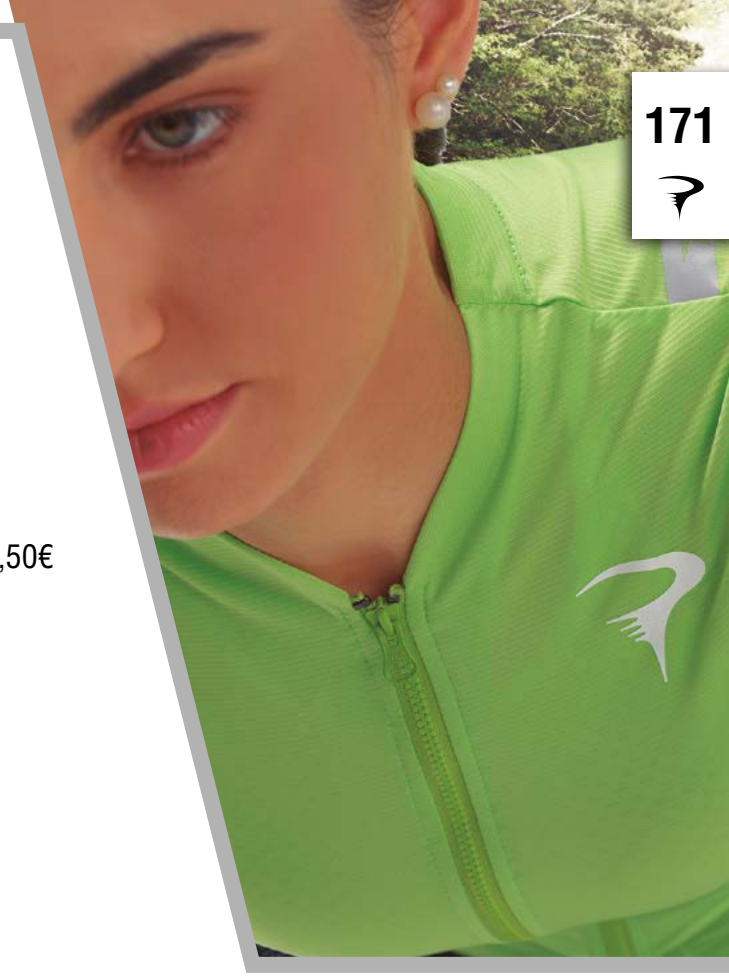

P007315P MAILLOT **F7 MUJER GREEN APPLE** 119,50€
Tallas: XS - S - M

RACE PERFORMANCE FIT · DURABLE FABRIC · LIGHTWEIGHT FABRIC · ANTI UV FABRIC · BREATHABLE FABRIC · ERGONOMIC CUT · DESIGN MINIMALISTIC

P008560P CULOTE **F7 MUJER BLACK** 139,85€
Tallas: XS - S - M

RACE PERFORMANCE FIT · DURABLE FABRIC · F-THRONE PAD · ERGONOMIC CUT · DESIGN MINIMALISTIC

P009180P CHAQUETA **CORTAVIENTOS BLACK** 149,95€

Tallas: S - M - L - XL

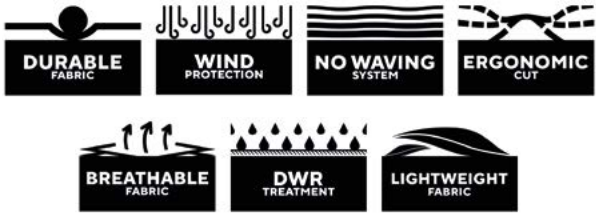

P007315P CHALECO **CORTAVIENTOS BLACK** 119,50€

Tallas: S - M - L - XL

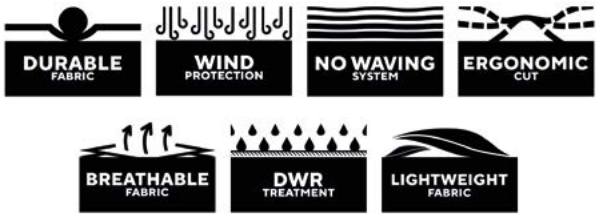

P003735P CAMISETA INTERIOR 61,00€
WHITE
Tallas: 2XS/XS - S/M - L/XL

BREATHABLE FABRIC · ERGONOMIC CUT · DESIGN MINIMALISTIC

P003735P GUANTES **DOGMA** 61,00€
BLACK
Tallas: S - M - L

BREATHABLE FABRIC · CARBON FABRIC · ERGONOMIC CUT · DESIGN MINIMALISTIC

P001090P CALCETINES PINARELLO 17,80€
BLACK-NAVY-ORANGE-WHITE
Tallas: 35/39 - 40/43 - 44/47

P001555P GORRA 25,40€
GRAPHITE/BLACK - WHITE/BLACK
NAVY/SKY BLUE - ORANGE

BREATHABLE FABRIC

P003110P	CAMISETA **BIG LOGO PREMIUM** HOMBRE **BLACK** Tallas: S - M - L - XL	50,80€
P003110P	CAMISETA **BIG LOGO PREMIUM** MUJER **WHITE** Tallas: XS - S - M - L	50,80€

P003110P	CAMISETA **DOGMA** HOMBRE **WHITE** Tallas: S - M - L - XL	50,80€

P003110P CAMISETA **EVOLUTION** HOMBRE **ORION BLUE** 50,80€
Tallas: S - M - L - XL

P003110P CAMISETA **TREVISO** HOMBRE **WHITE GREY** 50,80€
Tallas: XS - S - M - L

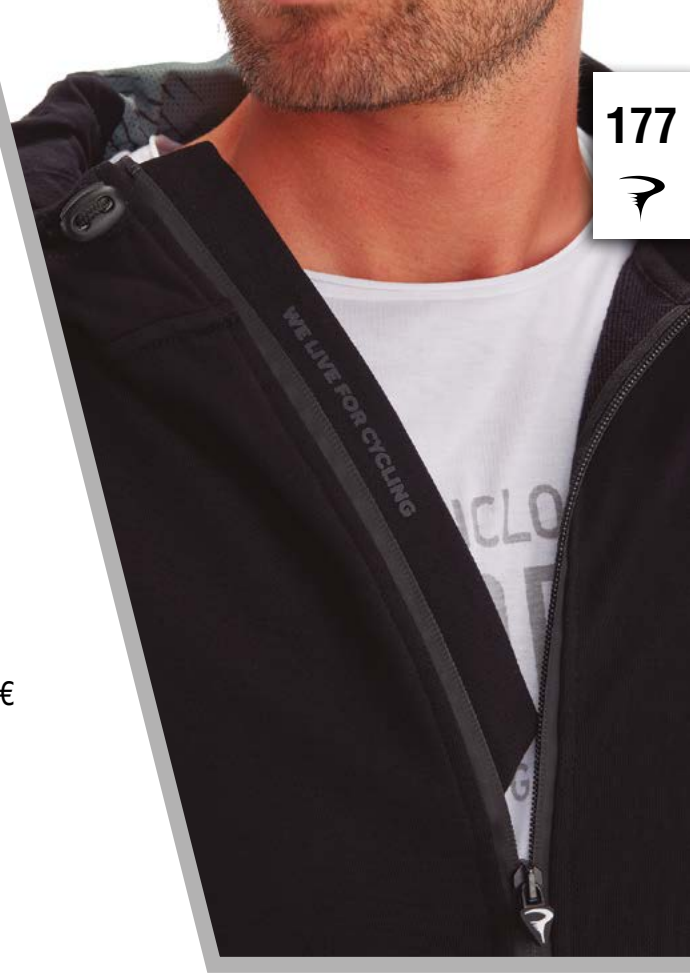

P007315P CHAQUETA **HOODIE** HOMBRE **BLACK** 119,45€
Tallas: S - M - L - XL - XXL

P007315P CHAQUETA **HOODIE** MUJER **BLACK** 119,45€
Tallas: XS - S - M - L

P008990P CHAQUETA SOFTSHELL **PINARELLO AZUL** 152,30€

Tallas: XS - S - M - L

P006395P CHAQUETA **HOODIE PINARELLO AZUL** 104,50€

Tallas: S - M - L - XL

P001575P GORRA **PINARELLO AZUL - NEGRA** 25,75€

P001575P GORRO **PINARELLO NEGRO** 25,75€

COMPONENTES MOST

M091000M	JUEGO RUEDAS ULTRAFAST 40 DB	1.485,00€
M091000M	JUEGO RUEDAS ULTRAFAST 40 ZAPATA	1.485,00€

M063000M KIT **TALON ULTRA LIGHT** 1K **TiCR** 1.030,00€

Negro mate

Medidas: **42**/-90-100-110-120-130 **44**/90-100-110-120-130-140 **46**/100-110-120-130-140

M028120M MANILLAR **JAGUAR XFC AERO** Full Carbon UD **TiCR** 459,35€

Negro mate

Medida exterior: 42 - 44 - 46

M007190M MANILLAR **JAGUAR XA AERO TiCR** 117,45€

Negro mate

Medida exterior: 40 - 42 - 44 - 46

M007190M MANILLAR **JAGUAR GR AERO** Alu TiCR 117,45€
Blanco
Medida exterior: 42 - 44 - 46

TICR

M026170M KIT **TALON** UD 427,50€
Negro mate
Medidas: **44**/100-110-120-130

M024415M MANILLAR **JAGUAR XFC AERO** Full Carbon 1K 398,80€
Blanco
Medida exterior: 42 - 44 - 46

M005410M MANILLAR **JAGUAR XA AERO** Alu 88,35€

Negro mate

Medida exterior: 40 - 42 - 44 - 46

M003750M MANILLAR **XYLON** Alu 61,25€

Negro mate

Medida exterior: 40 - 42 - 44 - 46

M021280M POTENCIA **TIGERULTRA AERO** Carbon 1K **TiCR** 347,60€

Negro mate

Medidas: 90 - 100 - 110 - 120 - 130

M007720M POTENCIA **TIGERALU AERO TiCR** 126,10€

Negro

Medidas: 80 - 90 - 100 - 110 - 120 - 130

M011390M POTENCIA **TIGERULTRA AERO** Carbon 1K 186,00€
Negro mate, Blanco
Medidas: 100 - 110

M005575M POTENCIA **TIGERALU AERO** 91,10€
Negro
Medidas: 80 - 90 - 100 - 110 - 120 - 130 - 140

M001525M TAPA **POTENCIA AERO** 24,90€
M000700M PIEZA APRIETE **TALON ULTRA, TALON AERO, POTENCIA AERO** 11,45€

M003210M POTENCIA **TIGERULTRA** Carbon 52,45€

Blanco

Medidas: 110 - 120 - 130

M003125M POTENCIA **4BOLTS** 51,05€

Negro

Medidas: 80 - 90 - 100 - 110 - 120 - 130

M005250M SOPORTE MULTIFUNCIONAL **iTALON ULTRA** (Polar y Garmin) 85,75€
(para Kit Talon Ultra y Kit Talon Ultra Light)

M004800M SOPORTE MULTIFUNCIONAL **iTALON AERO** (Polar y Garmin) 78,40€
(para Kit Talon Aero y Kit Talon UD)

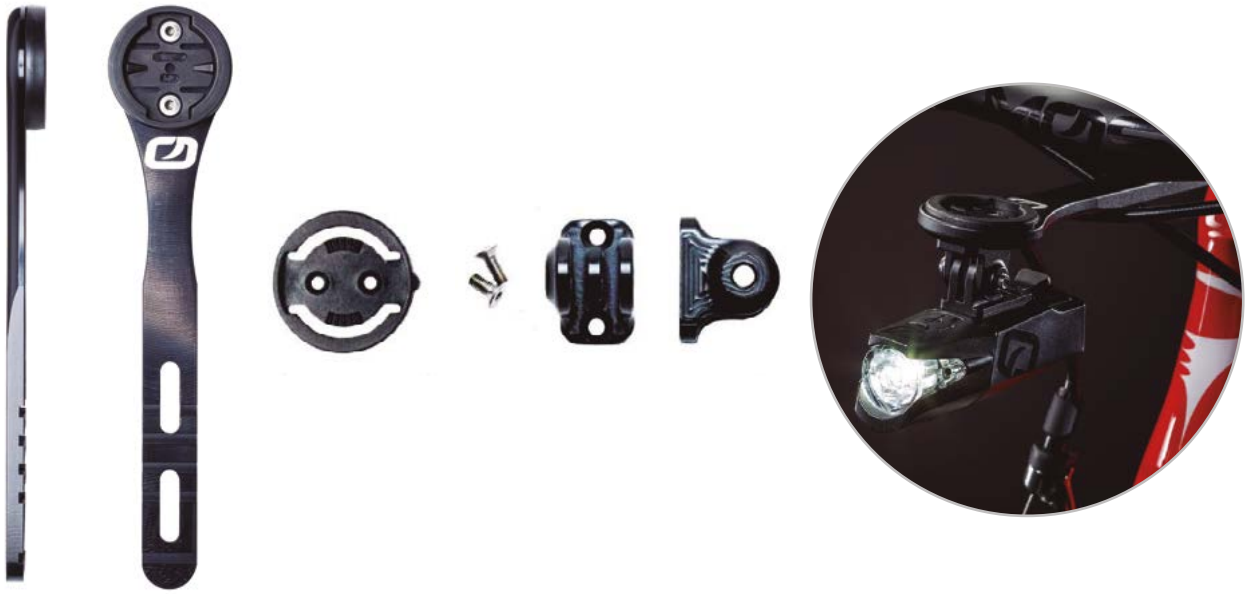

M005025M SOPORTE MULTIFUNCIONAL **iTIGER COMBO** (Polar y Garmin) 82,10€
(para potencias TIGER)

M006205M	MANILLAR **CRONO** Alu (Con bastones de aluminio)	99,95€

M001750M	MANETAS FRENO **CRONO TT**	28,55€

M001500M	**PLATO CT EXTERIOR** para bielas MOst	24,50€
M001200M	**PLATO CT INTERIOR** para bielas MOst	19,60€

M071500M	RUEDA DELANTERA **LENTICULAR** PISTA-CARRETERA	1.165,00€
M061500M	RUEDA DELANTERA **DE BASTONES** PISTA-CARRETERA	1.005,00€

M004925M PORTABIDÓN **THE WINGS CARBON UD** Ø 74mm 80,45€

M002600M PORTABIDÓN **TRAP** Ø 74mm 42,50€

M004015M KIT **THE WINGS CARBON 1K** Ø 66mm + BIDÓN PINARELLO **BAJIJI** 65,50€

M015870M SILLÍN **LYNX CARBON ULTRAFAST** 145 mm 259,20€
Negro

M011620M SILLÍN **EIGHT CARBON 3K** 133 mm 189,80€
Negro/Amarillo, Blanco

M006070M SILLÍN **LYNX MANGANESO** 145 mm 99,10€
Negro

M012275M TIJA SILLÍN **FULL CARBON 1K** 31,6 199,95€
Rojo

M005730M TIJA SILLÍN **CARBON ALU 3K** 31,6 Negro mate 93,00€

M003090M TIJA SILLÍN **ALUMINIO** 31,6 50,45€
Negro

M005700M LUZ DELANTERA **THE LIGHT** (500 lúmenes) 93,10€

M003015M LUZ DELANTERA **LIGHTHOUSE** (USB) (200 lúmenes) 49,25€

M002935M LUZ TRASERA **RED EDGE** (USB) (25 lúmenes) 47,90€
Negro, Blanco

M001180M LUZ TRASERA **RED EYE** (2XCR2032) (7 lúmenes) 19,25€

M002280M **SILOS** Funda impermeable para herramientas 37,25€

M002930M **THE CASE** Bolsa impermeable porta cámaras 47,85€

M001955M CINTA MANILLAR **ULTRAGRIP EVO DOTTED (3 mm)** 31,95€
Negro/Blanco, Negro/Rojo

M001860M CINTA MANILLAR **ULTRAGRIP EVO (3 mm)** 30,35€
Negro, Gris, Azul, Amarillo, Blanco, Naranja

M000990M CINTA MANILLAR **ULTRAGRIP monocolor (2 mm)** 16,15€
Blanco, Rojo, Azul, Amarillo flúor, Naranja, Fucsia

M001115M CINTA MANILLAR **GRANFONDO monocolor (1,8 mm)** 18,20€
Blanco, Rojo, Azul

M000890M CINTA MANILLAR **SUPERLIGHT monocolor, bicolor (3 mm)** 14,50€
Blanco, Rojo/Negro

M001140M CINTA MANILLAR **SUPERLIGHT GRIP monocolor (3 mm)** 18,60€
Negro

M001840M MULTITOOL **ESSENTIAL** 29,95€
11 funciones con funda de neopreno

M001660M MINI TOOL **IRON 9** 27,10€
9 funciones

M001380M MINI TOOL **IRON 6** 22,55€
6 funciones

M003310M MINI BOMBA **OXYGEN** (Max 11 bar) 54,10€

M002395M **HELIUM** INFLATOR 39,10€
Adaptador de aluminio bombona CO2.

M000395M DESMONTABLES PARA TUBULAR **DETACH** 6,45€

Detach

M004260M	**GLUELESS PATCHES** (10 x caja aluminio 6 parches)	69,60€
M000430M	**GLUELESS PATCHES** (caja aluminio 6 parches)	7,00€

M002910M	PASTA DE MONTAJE MOST **SAFE** Bote 400G	47,55€
M000125M	PASTA DE MONTAJE MOST **SAFE** Sobre 5G	2,05€

M000625M	PEGATINA **SALVACADENA MOST**	10,20€
M000710M	PEGATINA **SALVACADENA DOGMA**	11,60€

MOST

DOGMA

CORSA G+ y OPEN CORSA G+

V006890V	TUBULAR CORSA G+ 700x25 Negro y Negro-Crema	116,70 €
V004250V	CUBIERTA OPEN CORSA G+ 700x25 Negro y Negro-Crema	71,95 €

RUBINO PRO

V004600V	TUBULAR RUBINO PRO 700x25 Negro	77,90 €

TERRENO DRY G+

V003025V	TERRENO DRY G+ 650x47 Negro	51,25 €
V003025V	TERRENO DRY G+ 700x38 Negro	51,25 €

RUBINO

V002725V	CUBIERTA RUBINO PRO G+ 700x25 y 700x28 Negro	46,15 €

ZAFFIRO

V001515V	CUBIERTA ZAFFIRO PRO G+ 700x25 y 700x28 Negro	25,65 €
V000770V	CUBIERTA ZAFFIRO 700x25 y 700x28 Negro	13,05 €

CÁMARAS

V000330V	CÁMARA STANDARD 700 x 20/28c FV Presta 48mm	5,55 €
V000350V	CÁMARA STANDARD 700 x 20/28c FV Presta 60mm	5,90 €
V000395V	CÁMARA 27.5 x 1.5/2.0 FV Presta 48mm	6,70 €
V000395V	CÁMARA 29 x 1.5/2.0 Presta 48mm	6,70 €

ACCESORIOS

V000850V	**ALARGADOR VÁLVULA** 42 mm (desmontable)	15,45 €
V000975V	**ALARGADOR VÁLVULA** 60 mm (desmontable)	17,75 €
V001010V	**ALARGADOR VÁLVULA** 80 mm (desmontable)	18,30 €

RUEDAS CAMPAGNOLO DB

C200400C	JUEGO RUEDAS **BORA ULTRA WTO 45 DB** N3W	3.150,00€
C200650C	JUEGO RUEDAS **BORA ULTRA WTO 45 DB** HG11	3.155,00€
C200900C	JUEGO RUEDAS **BORA ULTRA WTO 45 DB** XDR	3.160,00€

C200400C	JUEGO RUEDAS **BORA ULTRA WTO 33 DB** N3W	3.150,00€
C200650C	JUEGO RUEDAS **BORA ULTRA WTO 33 DB** HG11	3.155,00€
C200900C	JUEGO RUEDAS **BORA ULTRA WTO 33 DB** XDR	3.160,00€

C137970C	JUEGO RUEDAS **BORA WTO 45 DB** CAMPAGNOLO	2.225,00€
C138265C	JUEGO RUEDAS **BORA WTO 45 DB** HG11	2.229,85€
C138520C	JUEGO RUEDAS **BORA WTO 45 DB** XDR	2.234,00€

C137970C	JUEGO RUEDAS **BORA WTO 33 DB** CAMPAGNOLO	2.225,00€
C138265C	JUEGO RUEDAS **BORA WTO 33 DB** HG11	2.229,85€
C138520C	JUEGO RUEDAS **BORA WTO 33 DB** XDR	2.234,00€

C084010C	JUEGO RUEDAS **SHAMAL CARBON DB** N3W	1.355,00€
C084320C	JUEGO RUEDAS **SHAMAL CARBON DB** HG11	1.360,00€
C084630C	JUEGO RUEDAS **SHAMAL CARBON DB** XDR	1.365,00€

C041000C	JUEGO RUEDAS **ZONDA DB** CAMPAGNOLO	600,00€
C041310C	JUEGO RUEDAS **ZONDA DB** HG11	605,00€

RUEDAS CAMPAGNOLO

C137970C	JUEGO RUEDAS **BORA WTO 45** CAMPAGNOLO	2.225,00€
C138265C	JUEGO RUEDAS **BORA WTO 45** HG11	2.229,85€

C137970C	JUEGO RUEDAS **BORA WTO 33** CAMPAGNOLO	2.225,00€
C138265C	JUEGO RUEDAS **BORA WTO 33** HG11	2.229,85€

NYTRO
PINARELLO

PINARELLO

GUÍA DE TALLAS

DOGMA F

ESTATURA	TALLA
- 1,65	43
1,66 - 1,68	46,5
1,69 - 1,71	50
1,72 - 1,74	51,5
1,75 - 1,77	53
1,77 - 1,79	54
1,80 - 1,82	55
1,83 - 1,85	56
1,86 - 1,89	57,5
1,90 - 1,94	59,5
1,94 -	62

F

ESTATURA	TALLA
- 1,65	43
1,66 - 1,68	46,5
1,69 - 1,71	50
1,72 - 1,74	51,5
1,75 - 1,78	53
1,79 - 1,82	54
1,83 - 1,85	56
1,86 - 1,89	57,5
1,90 -	59,5

PRINCE X PARIS

ESTATURA	TALLA
- 1,64	43
1,65 - 1,67	46
1,68 - 1,70	49
1,71 - 1,74	51,5
1,75 - 1,77	53
1,77 - 1,81	54,5
1,82 - 1,85	56
1,86 - 1,89	58
1,90 -	60

ANGLIRU

ESTATURA	TALLA
- 1,65	43
1,66 - 1,68	46
1,69 - 1,74	49
1,75 - 1,78	52
1,78 - 1,81	53,5
1,82 - 1,86	55
1,87 -	57

RAZHA

ESTATURA	TALLA
- 1,65	44
1,66 - 1,68	46,5
1,69 - 1,71	50
1,72 - 1,74	51,5
1,75 - 1,77	53
1,77 - 1,79	54
1,80 - 1,82	55
1,83 - 1,85	56
1,86 - 1,89	57,5
1,90 -	59,5

GREVIL F

ESTATURA	TALLA
- 1,68	47
1,69 - 1,73	50
1,74 - 1,78	53
1,79 - 1,82	55
1,83 - 1,86	57,5
1,87 -	60

GRANGER X

ESTATURA	TALLA
- 1,68	47
1,69 - 1,73	50
1,74 - 1,78	53
1,79 - 1,82	55
1,83 - 1,86	57,5
1,87 -	60

NYTRO F ROAD / NYTRO F GRAVEL

ESTATURA	TALLA
- 1,69	46
1,70 - 1,74	50
1,75 - 1,79	53
1,80 - 1,84	55
1,85 - 1,89	57,5
1,90 -	60

NYTRO GRINTA / NYTRO ROADSTAR / NYTRO URBANIST

ESTATURA	TALLA
- 1,68	S
1,69 - 1,77	M
1,78 - 1,86	L
1,87 -	XL

Estas tablas son tan solo una orientación. Se recomienda analizar cada caso de forma personalizada bajo la responsabilidad de la tienda.

SERVICIO POST-VENTA DE PINARELLO ESPAÑA

La garantía de los productos PINARELLO es de 3 años, según la normativa de la CEE.

La marca PINARELLO, ofrece una ampliación de 2 años de garantía (adicional), siempre que se siga el siguiente procedimiento:

1. En el plazo de 30 días, una vez adquirido el producto en el establecimiento autorizado PINARELLO, deberá registrar sus datos personales y los del producto accediendo a: www.pinarello.es

2. Cuando haya entrado en el sitio web, debe ir al apartado denominado “Garantía”.

3. Una vez dentro, tiene que rellenar los datos solicitados.

4. Finalizado el proceso, usted recibirá la confirmación de los 5 años de garantía.

Si no realiza dicho registro dentro de los 30 días siguientes a la compra del producto PINARELLO, la garantía confirmada será únicamente de 3 años.

Para más información consultar el sobre adjunto en los envíos de cuadros o bicicletas PINARELLO.

SERVICIO TÉCNICO DE PINARELLO ESPAÑA

Cuando un cliente final tenga un problema con un cuadro PINARELLO, tiene que actuar de la siguiente forma:

1. Acudir a la tienda donde se haya efectuado la compra de la bicicleta o el cuadro PINARELLO.

2. La tienda, debe contactar con el SERVICIO TÉCNICO de PINARELLO ESPAÑA (Tfno: 948 303 246 e-mail: pinarello@pinarello.es). El servicio técnico dará un número de referencia para el envío, que ha de indicarse en una parte visible del paquete. Todos los paquetes que lleguen a PINARELLO ESPAÑA sin número de referencia, serán devueltos a su lugar de origen.

3. Sólo se admitirán los cuadros y no las bicicletas montadas.

4. Enviar el producto a analizar a: PINARELLO ESPAÑA, S.L. – Servicio Técnico // Pol. Ind. Comarca 2, Calle A, Nave 30 // 31191 Esquíroz-Pamplona (Navarra), indicando los siguientes datos:

    a. Nombre y dirección de la tienda
    b. Número de referencia del producto
    c. Motivo del envío
    d. Factura de venta del producto

5. Cuando PINARELLO reciba su paquete, el SERVICIO TÉCNICO efectuará un diagnóstico que será comunicado única y exclusivamente a la tienda, cliente de PINARELLO ESPAÑA.

GREVIL
FULL GAS
EVERYWHERE

PINARELLO®
ESPAÑA

DISTRIBUIDOR OFICIAL PARA ESPAÑA Y PORTUGAL

Pol. Comarca 2, calle A, nave 30
31191 Esquíroz - Pamplona (Navarra)
T. +34 948 303 246

pinarello@pinarello.es
www.pinarello.es

A+ Applus® ISO 9001 Systems Certification